igControl

Catàleg de Maquinaria

Models Industria 4.0

Fitxa Tècnica

MW10Li03 V40

Aquesta pesadora multicapçal és un producte Indústria 4.0. Realitza diagnòstics en línia des del servei tècnic.

Electrònica d'última generació amb CPU de 64 bits, permet una combinació ultra-ràpida i precisa. Controladors d'alta eficiència per vibració i moviment.

Amb 10 capçals i volum de ¼ de litre, és òptim per dosificar productes farmacèutics com pastilles o productes cars i delicats com el safrà a 60 dpm i 0,1g de precisió.

Les funcions per barrejar, comptar i calibrar estan incloses en el microprogramari.

Característiques del firmware:

• Múltiples pantalles: pantalla secundària (tauleta o mòbil) pot monitoritzar les dades del control principal, a través de la xarxa local o mitjançant un núvol per tot el món.

• Multiusuari: usuaris remots poden iniciar sessió a la pesadora, veure la càmera en temps real, obtenir dades de producció sense pertorbar les operacions del control principal.

• Windows API: el control de la màquina es pot compartir amb l'ERP del client.
• App Mòbil: Inclou aplicació de mòbil per connectar per Bluetooth, xarxa local o núvol remot. i monitoritzar les dades en segon pla o controlar la màquina com a operador principal.

• Actualització de firmware: la CPU es pot actualitzar des del Panel PC o el núvol remota.

- Panell tàctil de 12 '', Windows 10 Pro
- Exportació estadístiques a Microsoft Excel
- Connexió remota per núvol
- Càmera web HD integrada
- Acer inoxidable IP65 complet
- Funció de mescla amb pocs capçals
- Comptadora (pot pesar al mateix temps)
- Estabilitat, detecció i control del pes
- Escalonat, evitar embussos de producte.
- Alarma producte, pausa quan falta
- Alarma motor, detecta fallada en bol
- Alarma vibració, detecta fallada alimentació
- Alarma zero, detecta producte enganxat

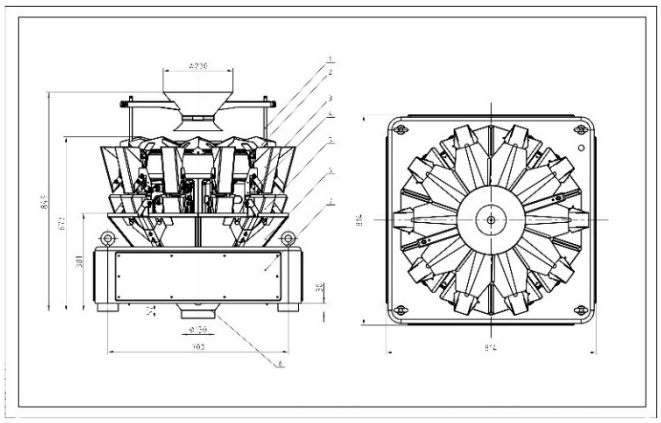

Fitxa Tècnica

MW14Li03 V40

Aquesta pesadora multicapçal és un producte Indústria 4.0. Realitza diagnòstics en línia des del servei tècnic.

Electrònica d'última generació amb CPU de 64 bits, permet una combinació ultra-ràpida i precisa. Controladors d'alta eficiència per vibració i moviment.

Amb 14 capçals i volum de ¼ de litre, és òptim per dosificar productes farmacèutics com pastilles o productes cars i delicats com el safrà a 120dpm i 0,1g de precisió.

Les funcions per barrejar, comptar i calibrar estan incloses en el firmware.

Característiques del firmware:

• Múltiples pantalles: pantalla secundària (tauleta o mòbil) pot monitoritzar les dades del control principal, a través de la xarxa local o mitjançant un núvol per tot el món.

• Multiusuari: usuaris remots poden iniciar sessió a la pesadora, veure la càmera en temps real, obtenir dades de producció sense pertorbar les operacions del control principal.

• Windows API: el control de la màquina es pot compartir amb l'ERP del client.
• App Mòbil: Inclou aplicació de mòbil per connectar per Bluetooth, xarxa local o núvol remot. i monitoritzar les dades en segon pla o controlar la màquina com a operador principal.

• Actualització de firmware: la CPU es pot actualitzar des del Panel PC o el núvol remota.

- Panell tàctil de 12 '', Windows 10 Pro
- Exportació estadístiques a Microsoft Excel
- Connexió remota per núvol
- Càmera web HD integrada
- Acer inoxidable IP65 complet
- Funció de mescla amb pocs capçals
- Comptadora (pot pesar al mateix temps)
- Estabilitat, detecció i control del pes
- Escalonat, evitar embussos de producte.
- Alarma producte, pausa quan falta
- Alarma motor, detecta fallada en bol
- Alarma vibració, detecta fallada alimentació
- Alarma zero, detecta producte enganxat

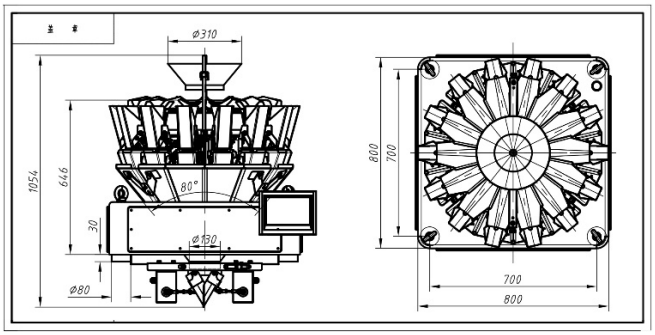

Fitxa Tècnica

MW14Li05 V40

Aquesta pesadora multicapçal és un producte Indústria 4.0. Realitza diagnòstics en línia des del servei tècnic.

Electrònica d'última generació amb CPU de 64 bits, permet una combinació ultra-ràpida i precisa. Controladors d'alta eficiència per vibració i moviment.

Amb 14 capçals i volum de ½ de litre, és òptim per dosificar productes farmacèutics com pastilles o productes cars i delicats com el safrà a 120dpm i 0,1g de precisió.

Les funcions per barrejar, comptar i calibrar estan incloses en el firmware.

Característiques del firmware:

• Múltiples pantalles: pantalla secundària (tauleta o mòbil) pot monitoritzar les dades del control principal, a través de la xarxa local o mitjançant un núvol per tot el món.

• Multiusuari: usuaris remots poden iniciar sessió a la pesadora, veure la càmera en temps real, obtenir dades de producció sense pertorbar les operacions del control principal.

• Windows API: el control de la màquina es pot compartir amb l'ERP del client.
• App Mòbil: Inclou aplicació de mòbil per connectar per Bluetooth, xarxa local o núvol remot. i monitoritzar les dades en segon pla o controlar la màquina com a operador principal.

• Actualització de firmware: la CPU es pot actualitzar des del Panel PC o el núvol remota.

- Panell tàctil de 12 '', Windows 10 Pro
- Exportació estadístiques a Microsoft Excel
- Connexió remota per núvol
- Càmera web HD integrada
- Acer inoxidable IP65 complet
- Funció de mescla amb pocs capçals
- Comptadora (pot pesar al mateix temps)
- Estabilitat, detecció i control del pes
- Escalonat, evitar embussos de producte.
- Alarma producte, pausa quan falta
- Alarma motor, detecta fallada en bol
- Alarma vibració, detecta fallada alimentació
- Alarma zero, detecta producte enganxat

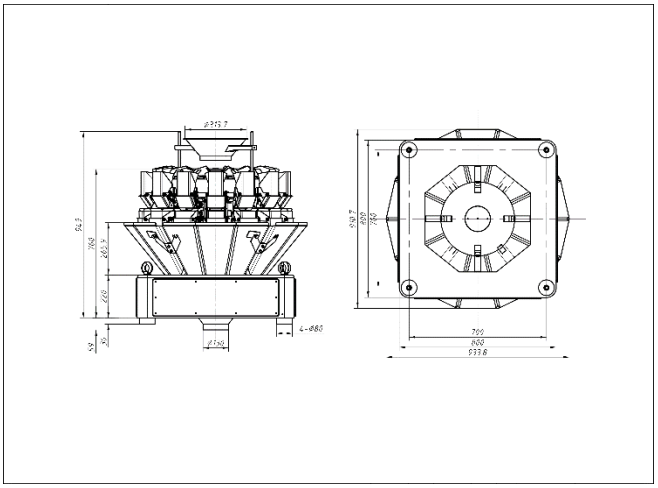

Fitxa Tècnica

MW16Li05 V40

Aquesta pesadora multicapçal és un producte Indústria 4.0. Realitza diagnòstics en línia des del servei tècnic.

Electrònica d'última generació amb CPU de 64 bits, permet una combinació ultra-ràpida i precisa. Controladors d'alta eficiència per vibració i moviment.

Amb 16 capçals i volum de ½ litre, es òptim per a la mescla de 2 productes de granulat petit com el muesli, o també descarregar simultàniament un producte sobre 2 envasadores a 60 dpm i 0,1g de precisió.

Les funcions per barrejar, comptar i calibrar estan incloses en el firmware.

Característiques del firmware:

• Múltiples pantalles: pantalla secundària (tauleta o mòbil) pot monitoritzar les dades del control principal, a través de la xarxa local o mitjançant un núvol per tot el món.

• Multiusuari: usuaris remots poden iniciar sessió a la pesadora, veure la càmera en temps real, obtenir dades de producció sense pertorbar les operacions del control principal.

• Windows API: el control de la màquina es pot compartir amb l'ERP del client.
• App Mòbil: Inclou aplicació de mòbil per connectar per Bluetooth, xarxa local o núvol remot. i monitoritzar les dades en segon pla o controlar la màquina com a operador principal.

• Actualització de firmware: la CPU es pot actualitzar des del Panel PC o el núvol remota.

- Panell tàctil de 12 '', Windows 10 Pro
- Exportació estadístiques a Microsoft Excel
- Connexió remota per núvol
- Càmera web HD integrada
- Acer inoxidable IP65 complet
- Funció de mescla amb pocs capçals
- Comptadora (pot pesar al mateix temps)
- Estabilitat, detecció i control del pes
- Escalonat, evitar embussos de producte.
- Alarma producte, pausa quan falta
- Alarma motor, detecta fallada en bol
- Alarma vibració, detecta fallada alimentació
- Alarma zero, detecta producte enganxat

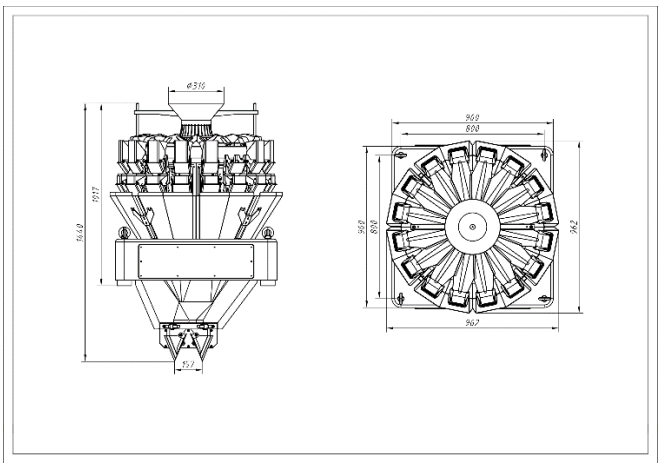

Fitxa Tècnica

MW24Li05 V40

Aquesta pesadora multicapçal és un producte Indústria 4.0. Realitza diagnòstics en línia des del servei tècnic.

Electrònica d'última generació amb CPU de 64 bits, permet una combinació ultra-ràpida i precisa. Controladors d'alta eficiència per vibració i moviment.

Amb 24 capçals i volum de ½ litre, és òptim per a la mescla 4 productes de granulat petit com el muesli, o també descarregar simultàniament un producte sobre 4 envasadores a 60 dpm i 0,1g de precisió.

Les funcions per barrejar, comptar i calibrar estan incloses en el firmware.

Característiques del firmware:

• Múltiples pantalles: pantalla secundària (tauleta o mòbil) pot monitoritzar les dades del control principal, a través de la xarxa local o mitjançant un núvol per tot el món.

• Multiusuari: usuaris remots poden iniciar sessió a la pesadora, veure la càmera en temps real, obtenir dades de producció sense pertorbar les operacions del control principal.

• Windows API: el control de la màquina es pot compartir amb l'ERP del client.
• App Mòbil: Inclou aplicació de mòbil per connectar per Bluetooth, xarxa local o núvol remot. i monitoritzar les dades en segon pla o controlar la màquina com a operador principal.

• Actualització de firmware: la CPU es pot actualitzar des del Panel PC o el núvol remota.

- Panell tàctil de 12 '', Windows 10 Pro
- Exportació estadístiques a Microsoft Excel
- Connexió remota per núvol
- Càmera web HD integrada
- Acer inoxidable IP65 complet
- Funció de mescla amb pocs capçals
- Comptadora (pot pesar al mateix temps)
- Estabilitat, detecció i control del pes
- Escalonat, evitar embussos de producte.
- Alarma producte, pausa quan falta
- Alarma motor, detecta fallada en bol
- Alarma vibració, detecta fallada alimentació
- Alarma zero, detecta producte enganxat

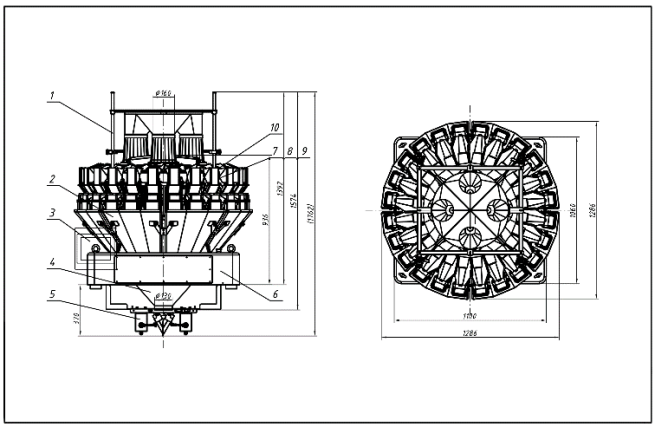

Fitxa Tècnica

MW32Li05 V40

Aquesta pesadora multicapçal és un producte Indústria 4.0. Realitza diagnòstics en línia des del servei tècnic.

Electrònica d'última generació amb CPU de 64 bits, permet una combinació ultra-ràpida i precisa. Controladors d'alta eficiència per vibració i moviment.

Amb 32 capçals i volum de ½ litre, és òptim per a la mescla 4 productes de granulat petit com el muesli, també descarregar simultàniament un producte sobre 4 envasadores a 60 dpm i 0,1g de precisió.

Les funcions per barrejar, comptar i calibrar estan incloses en el firmware.

Característiques del firmware:

• Múltiples pantalles: pantalla secundària (tauleta o mòbil) pot monitoritzar les dades del control principal, a través de la xarxa local o mitjançant un núvol per tot el món.

• Multiusuari: usuaris remots poden iniciar sessió a la pesadora, veure la càmera en temps real, obtenir dades de producció sense pertorbar les operacions del control principal.

• Windows API: el control de la màquina es pot compartir amb l'ERP del client.
• App Mòbil: Inclou aplicació de mòbil per connectar per Bluetooth, xarxa local o núvol remot. i monitoritzar les dades en segon pla o controlar la màquina com a operador principal.

• Actualització de firmware: la CPU es pot actualitzar des del Panel PC o el núvol remota.

- Panell tàctil de 12 '', Windows 10 Pro
- Exportació estadístiques a Microsoft Excel
- Connexió remota per núvol
- Càmera web HD integrada
- Acer inoxidable IP65 complet
- Funció de mescla amb pocs capçals
- Comptadora (pot pesar al mateix temps)
- Estabilitat, detecció i control del pes
- Escalonat, evitar embussos de producte.
- Alarma producte, pausa quan falta
- Alarma motor, detecta fallada en bol
- Alarma vibració,detecta fallada alimentació
- Alarma zero, detecta producte enganxat

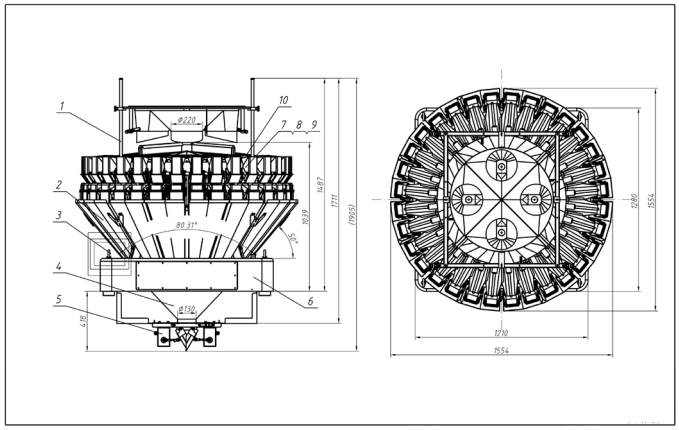

Fitxa Tècnica

MW10Li15 V40

Aquesta pesadora multicapçal és un producte Indústria 4.0. Realitza diagnòstics en línia des del servei tècnic.

Electrònica d'última generació amb CPU de 64 bits, permet una combinació ultra-ràpida i precisa. Controladors d'alta eficiència per vibració i moviment.

Amb 10 capçals i superfície llisa, òptim per dosificar productes secs com ametlles o caramels, a 60 dpm i 1 g de precisió.

Les funcions per barrejar, comptar i calibrar estan incloses en el firmware.

Característiques del firmware:

• Múltiples pantalles: pantalla secundària (tauleta o mòbil) pot monitoritzar les dades del control principal, a través de la xarxa local o mitjançant un núvol per tot el món.

• Multiusuari: usuaris remots poden iniciar sessió a la pesadora, veure la càmera en temps real, obtenir dades de producció sense pertorbar les operacions del control principal.

• Windows API: el control de la màquina es pot compartir amb l'ERP del client.
• App Mòbil: Inclou aplicació de mòbil per connectar per Bluetooth, xarxa local o núvol remot. i monitoritzar les dades en segon pla o controlar la màquina com a operador principal.

• Actualització de firmware: la CPU es pot actualitzar des del Panel PC o el núvol remota.

- Panell tàctil de 12 '', Windows 10 Pro
- Exportació estadístiques a Microsoft Excel
- Connexió remota per núvol
- Càmera web HD integrada
- Acer inoxidable IP65 complet
- Funció de mescla amb pocs capçals
- Comptadora (pot pesar al mateix temps)
- Estabilitat, detecció i control del pes
- Escalonat, evitar embussos de producte.
- Alarma producte, pausa quan falta
- Alarma motor, detecta fallada en bol
- Alarma vibració, detecta fallada alimentació
- Alarma zero, detecta producte enganxat

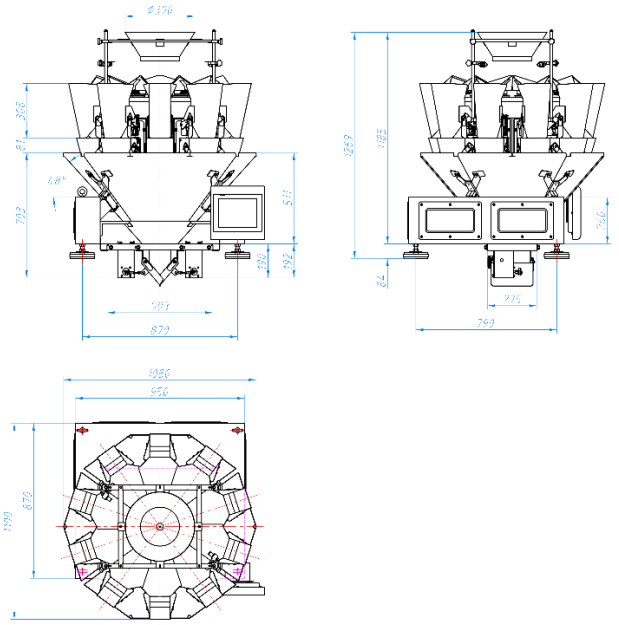

Fitxa Tècnica

MW10La15 V40

Aquesta pesadora multicapçal és un producte Indústria 4.0. Realitza diagnòstics en línia des del servei tècnic.

Electrònica d'última generació amb CPU de 64 bits, permet una combinació ultra-ràpida i precisa. Controladors d'alta eficiència per vibració i moviment.

Amb 10 capçals i superfície rugosa, és òptim per dosificar productes enganxosos i congelats com prunes o mandonguilles, fins a 50 dpm i 1 g de precisió.

Les funcions per barrejar, comptar i calibrar estan incloses en el firmware.

Característiques del firmware:

• Múltiples pantalles: pantalla secundària (tauleta o mòbil) pot monitoritzar les dades del control principal, a través de la xarxa local o mitjançant un núvol per tot el món.

• Multiusuari: usuaris remots poden iniciar sessió a la pesadora, veure la càmera en temps real, obtenir dades de producció sense pertorbar les operacions del control principal.

• Windows API: el control de la màquina es pot compartir amb l'ERP del client.

• App Mòbil: Inclou aplicació de mòbil per connectar per Bluetooth, xarxa local o núvol remot. i monitoritzar les dades en segon pla o controlar la màquina com a operador principal.

• Actualització de firmware: la CPU es pot actualitzar des del Panel PC o el núvol remota.

- Panell tàctil de 12 '', Windows 10 Pro
- Exportació estadístiques a Microsoft Excel
- Connexió remota per núvol
- Càmera web HD integrada
- Acer inoxidable IP65 complet
- Funció de mescla amb pocs capçals
- Comptadora (pot pesar al mateix temps)
- Estabilitat, detecció i control del pes
- Escalonat, evitar embussos de producte.
- Alarma producte, pausa quan falta
- Alarma motor, detecta fallada en bol
- Alarma vibració, detecta fallada alimentació
- Alarma zero, detecta producte enganxat

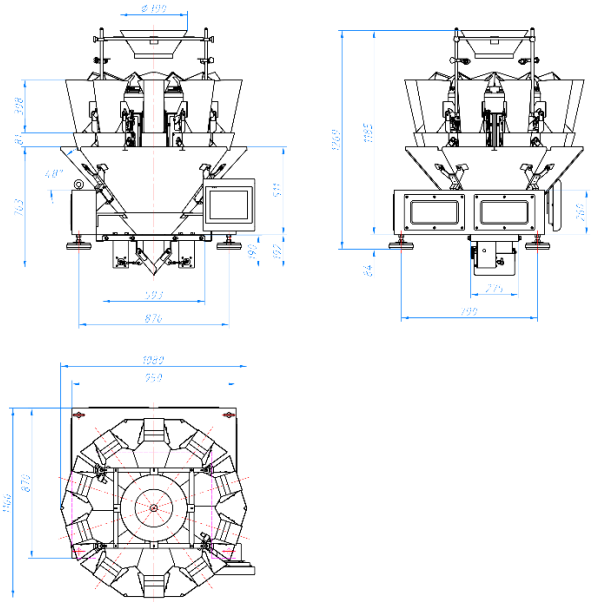

Fitxa Tècnica

MW14Li15 V40

Aquesta pesadora multicapçal és un producte Indústria 4.0. Realitza diagnòstics en línia des del servei tècnic.

Electrònica d'última generació amb CPU de 64 bits, permet una combinació ultra-ràpida i precisa. Controladors d'alta eficiència per vibració i moviment.

Amb 14 capçals i superfície llisa, òptim per dosificar productes secs com ametlles o caramels, a 120 dpm i 1 g de precisió.

Les funcions per barrejar, comptar i calibrar estan incloses en el firmware.

Característiques del firmware:

• Múltiples pantalles: pantalla secundària (tauleta o mòbil) pot monitoritzar les dades del control principal, a través de la xarxa local o mitjançant un núvol per tot el món.

• Multiusuari: usuaris remots poden iniciar sessió a la pesadora, veure la càmera en temps real, obtenir dades de producció sense pertorbar les operacions del control principal.

• Windows API: el control de la màquina es pot compartir amb l'ERP del client.

• App Mòbil: Inclou aplicació de mòbil per connectar per Bluetooth, xarxa local o núvol remot. i monitoritzar les dades en segon pla o controlar la màquina com a operador principal.

• Actualització de firmware: la CPU es pot actualitzar des del Panel PC o el núvol remota.

- Panell tàctil de 12 '', Windows 10 Pro
- Exportació estadístiques a Microsoft Excel
- Connexió remota per núvol
- Càmera web HD integrada
- Acer inoxidable IP65 complet
- Funció de mescla amb pocs capçals
- Comptadora (pot pesar al mateix temps)
- Estabilitat, detecció i control del pes
- Escalonat, evitar embussos de producte.
- Alarma producte, pausa quan falta
- Alarma motor, detecta fallada en bol
- Alarma vibració, detecta fallada alimentació
- Alarma zero, detecta producte enganxat

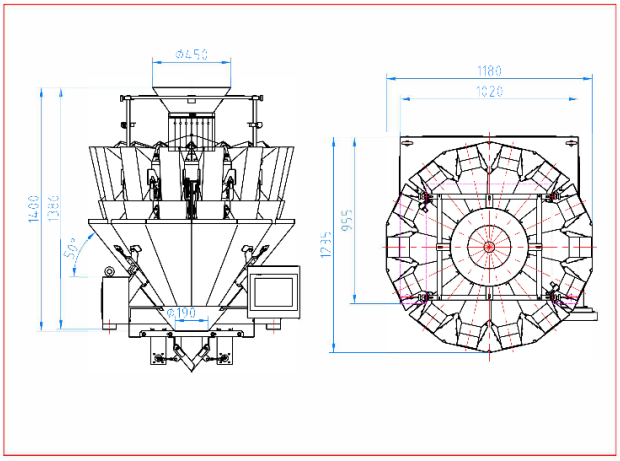

Fitxa Tècnica

MW14La15 V40

Aquesta pesadora multicapçal és un producte Indústria 4.0. Realitza diagnòstics en línia des del servei tècnic.

Electrònica d'última generació amb CPU de 64 bits, permet una combinació ultra-ràpida i precisa. Controladors d'alta eficiència per vibració i moviment.

Amb 14 capçals i superfície rugosa, és òptim per dosificar productes enganxosos i congelats com prunes o mandonguilles, fins a 100 dpm i 1 g de precisió.

Les funcions per barrejar, comptar i calibrar estan incloses en el firmware.

Característiques del firmware:

• Múltiples pantalles: pantalla secundària (tauleta o mòbil) pot monitoritzar les dades del control principal, a través de la xarxa local o mitjançant un núvol per tot el món.

• Multiusuari: usuaris remots poden iniciar sessió a la pesadora, veure la càmera en temps real, obtenir dades de producció sense pertorbar les operacions del control principal.

• Windows API: el control de la màquina es pot compartir amb l'ERP del client.
• App Mòbil: Inclou aplicació de mòbil per connectar per Bluetooth, xarxa local o núvol remot. i monitoritzar les dades en segon pla o controlar la màquina com a operador principal.

• Actualització de firmware: la CPU es pot actualitzar des del Panel PC o el núvol remota.

- Panell tàctil de 12 '', Windows 10 Pro
- Exportació estadístiques a Microsoft Excel
- Connexió remota per núvol
- Càmera web HD integrada
- Acer inoxidable IP65 complet
- Funció de mescla amb pocs capçals
- Comptadora (pot pesar al mateix temps)
- Estabilitat, detecció i control del pes
- Escalonat, evitar embussos de producte.
- Alarma producte, pausa quan falta
- Alarma motor, detecta fallada en bol
- Alarma vibració, detecta fallada alimentació
- Alarma zero, detecta producte enganxat

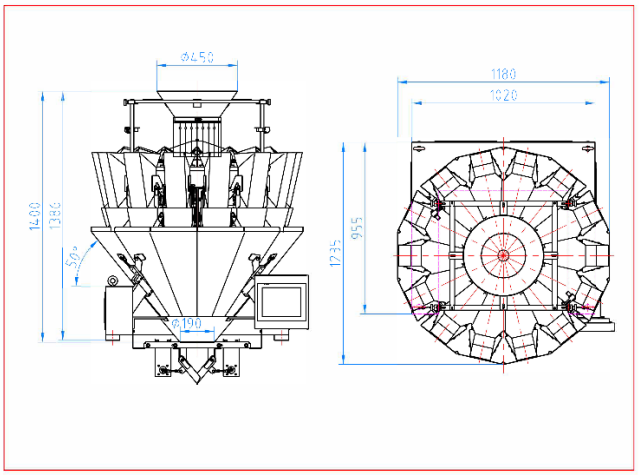

Fitxa Tècnica

MW14La15 S60

Aquesta pesadora multicapçal és un producte Indústria 4.0. Realitza diagnòstics en línia des del servei tècnic.

Electrònica d'última generació amb CPU de 64 bits, permet una combinació ultra-ràpida i precisa. Controladors d'alta eficiència per vibració i moviment.

Amb 14 capçals, superfície rugosa, safates inclinades i 60º de pendent és òptim per productes molt enganxosos com el formatge ratllat o menjar cuit, a 80 dpm i 1g de precisió.

Les funcions per barrejar, comptar i calibrar estan incloses en el firmware.

Característiques del firmware:

• Múltiples pantalles: pantalla secundària (tauleta o mòbil) pot monitoritzar les dades del control principal, a través de la xarxa local o mitjançant un núvol per tot el món.

• Multiusuari: usuaris remots poden iniciar sessió a la pesadora, veure la càmera en temps real, obtenir dades de producció sense pertorbar les operacions del control principal.

• Windows API: el control de la màquina es pot compartir amb l'ERP del client.
• App Mòbil: Inclou aplicació de mòbil per connectar per Bluetooth, xarxa local o núvol remot. i monitoritzar les dades en segon pla o controlar la màquina com a operador principal.

• Actualització de firmware: la CPU es pot actualitzar des del Panel PC o el núvol remota.

- Panell tàctil de 12 '', Windows 10 Pro
- Exportació estadístiques a Microsoft Excel
- Connexió remota per núvol
- Càmera web HD integrada
- Acer inoxidable IP65 complet
- Funció de mescla amb pocs capçals
- Comptadora (pot pesar al mateix temps)
- Estabilitat, detecció i control del pes
- Escalonat, evitar embussos de producte.
- Alarma producte, pausa quan falta
- Alarma motor, detecta fallada en bol
- Alarma vibració, detecta fallada alimentació
- Alarma zero, detecta producte enganxat

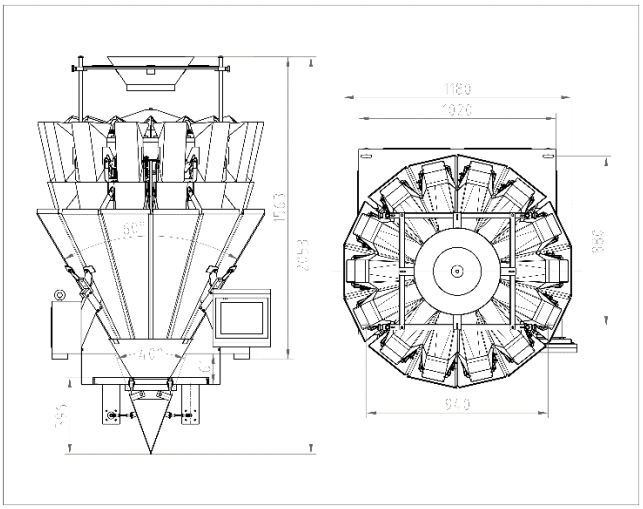

Fitxa Tècnica

MW16Li15 V40

Aquesta pesadora multicapçal és un producte Indústria 4.0. Realitza diagnòstics en línia des del servei tècnic.

Electrònica d'última generació amb CPU de 64 bits, permet una combinació ultra-ràpida i precisa. Controladors d'alta eficiència per vibració i moviment.

Amb 16 capçals i volum de 1.5 litres, es òptim per a la mescla de 2 productes granulats com els fruits secs, o també descarregar simultàniament un producte sobre 2 envasadores a 60 d.p.m. cada una i 1g de precisió.

Les funcions per barrejar, comptar i calibrar estan incloses en el firmware.

Característiques del firmware:

• Múltiples pantalles: pantalla secundària (tauleta o mòbil) pot monitoritzar les dades del control principal, a través de la xarxa local o mitjançant un núvol per tot el món.

• Multiusuari: usuaris remots poden iniciar sessió a la pesadora, veure la càmera en temps real, obtenir dades de producció sense pertorbar les operacions del control principal.

• Windows API: el control de la màquina es pot compartir amb l'ERP del client.

• App Mòbil: Inclou aplicació de mòbil per connectar per Bluetooth, xarxa local o núvol remot. i monitoritzar les dades en segon pla o controlar la màquina com a operador principal.

• Actualització de firmware: la CPU es pot actualitzar des del Panel PC o el núvol remota.

- Panell tàctil de 12 '', Windows 10 Pro
- Exportació estadístiques a Microsoft Excel
- Connexió remota per núvol
- Càmera web HD integrada
- Acer inoxidable IP65 complet
- Funció de mescla amb pocs capçals
- Comptadora (pot pesar al mateix temps)
- Estabilitat, detecció i control del pes
- Escalonat, evitar embussos de producte.
- Alarma producte, pausa quan falta
- Alarma motor, detecta fallada en bol
- Alarma vibració, detecta fallada alimentació
- Alarma zero, detecta producte enganxat

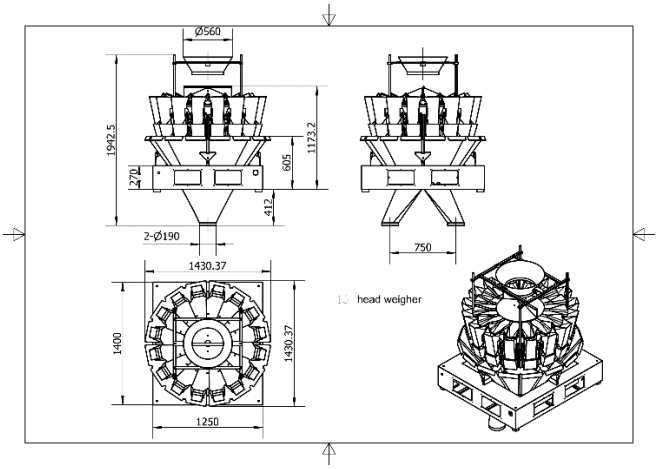

Fitxa Tècnica

MW24Li15 V40

Aquesta pesadora multicapçal és un producte Indústria 4.0. Realitza diagnòstics en línia des del servei tècnic.

Electrònica d'última generació amb CPU de 64 bits, permet una combinació ultra-ràpida i precisa. Controladors d'alta eficiència per vibració i moviment.

Amb 24 capçals i volum de 1.5 litres, és òptim per a la mescla 2 o 4 productes granulats com els fruits secs, o també descarregar simultàniament un producte sobre 2 o 4 envasadores a 60 d.p.m. cada una i 1g de precisió.

Les funcions per barrejar, comptar i calibrar estan incloses en el firmware.

Característiques del firmware:

• Múltiples pantalles: pantalla secundària (tauleta o mòbil) pot monitoritzar les dades del control principal, a través de la xarxa local o mitjançant un núvol per tot el món.

• Multiusuari: usuaris remots poden iniciar sessió a la pesadora, veure la càmera en temps real, obtenir dades de producció sense pertorbar les operacions del control principal.

• Windows API: el control de la màquina es pot compartir amb l'ERP del client.

• App Mòbil: Inclou aplicació de mòbil per connectar per Bluetooth, xarxa local o núvol remot. i monitoritzar les dades en segon pla o controlar la màquina com a operador principal.

• Actualització de firmware: la CPU es pot actualitzar des del Panel PC o el núvol remota.

- Panell tàctil de 12 '', Windows 10 Pro
- Exportació estadístiques a Microsoft Excel
- Connexió remota per núvol
- Càmera web HD integrada
- Acer inoxidable IP65 complet
- Funció de mescla amb pocs capçals
- Comptadora (pot pesar al mateix temps)
- Estabilitat, detecció i control del pes
- Escalonat, evitar embussos de producte.
- Alarma producte, pausa quan falta
- Alarma motor, detecta fallada en bol
- Alarma vibració, detecta fallada alimentació
- Alarma zero, detecta producte enganxat

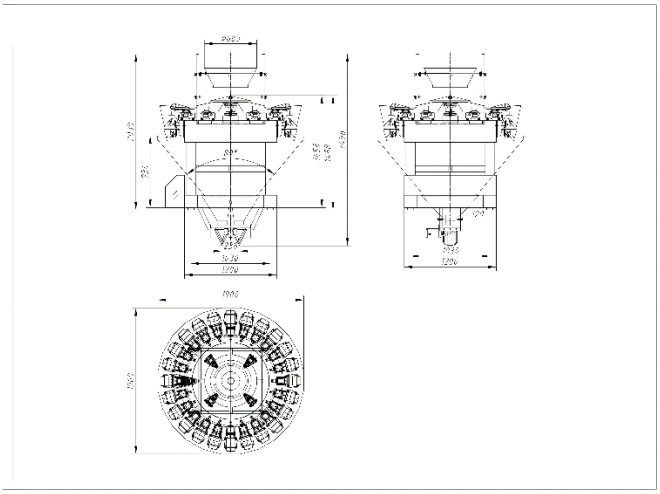

Fitxa Tècnica

MW32Li15 V40

Aquesta pesadora multicapçal és un producte Indústria 4.0. Realitza diagnòstics en línia des del servei tècnic.

Electrònica d'última generació amb CPU de 64 bits, permet una combinació ultra-ràpida i precisa. Controladors d'alta eficiència per vibració i moviment.

Amb 32 capçals i volum de 1.5 litres, és òptim per a la mescla de 2 o 4 productes granulats com els fruits secs, o també descarregar simultàniament un producte sobre 2 o 4 envasadores a 60 d.p.m. cada una i 1g de precisió.

Les funcions per barrejar, comptar i calibrar estan incloses en el firmware.

Característiques del firmware:

• Múltiples pantalles: pantalla secundària (tauleta o mòbil) pot monitoritzar les dades del control principal, a través de la xarxa local o mitjançant un núvol per tot el món.

• Multiusuari: usuaris remots poden iniciar sessió a la pesadora, veure la càmera en temps real, obtenir dades de producció sense pertorbar les operacions del control principal.

• Windows API: el control de la màquina es pot compartir amb l'ERP del client.

• App Mòbil: Inclou aplicació de mòbil per connectar per Bluetooth, xarxa local o núvol remot. i monitoritzar les dades en segon pla o controlar la màquina com a operador principal.

• Actualització de firmware: la CPU es pot actualitzar des del Panel PC o el núvol remota.

- Panell tàctil de 12 '', Windows 10 Pro
- Exportació estadístiques a Microsoft Excel
- Connexió remota per núvol
- Càmera web HD integrada
- Acer inoxidable IP65 complet
- Funció de mescla amb pocs capçals
- Comptadora (pot pesar al mateix temps)
- Estabilitat, detecció i control del pes
- Escalonat, evitar embussos de producte.
- Alarma producte, pausa quan falta
- Alarma motor, detecta fallada en bol
- Alarma vibració,detecta fallada alimentació
- Alarma zero, detecta producte enganxat

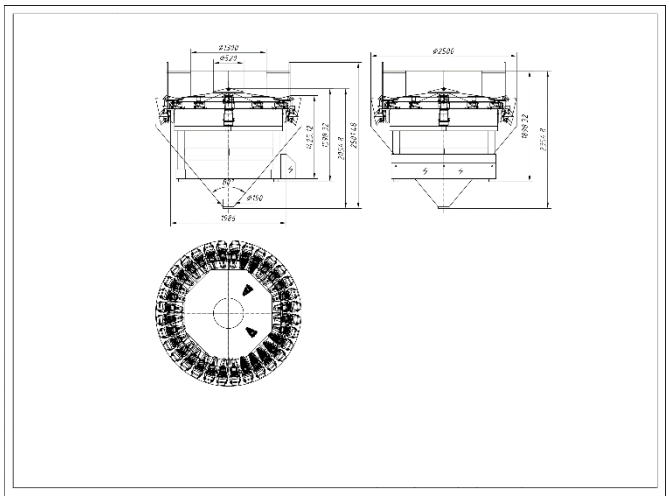

Fitxa Tècnica

MW10Li25 V40

Aquesta pesadora multicapçal és un producte Indústria 4.0. Realitza diagnòstics en línia des del servei tècnic.

Electrònica d'última generació amb CPU de 64 bits, permet una combinació ultra-ràpida i precisa. Controladors d'alta eficiència per vibració i moviment.

Amb 10 capçals i superfície llisa, òptim per dosificar productes secs com ametlles o caramels, a 60 dpm i 1 g de precisió

Les funcions per barrejar, comptar i calibrar estan incloses en el firmware.

Característiques del firmware:

• Múltiples pantalles: pantalla secundària (tauleta o mòbil) pot monitoritzar les dades del control principal, a través de la xarxa local o mitjançant un núvol per tot el món.

• Multiusuari: usuaris remots poden iniciar sessió a la pesadora, veure la càmera en temps real, obtenir dades de producció sense pertorbar les operacions del control principal.

• Windows API: el control de la màquina es pot compartir amb l'ERP del client.
• App Mòbil: Inclou aplicació de mòbil per connectar per Bluetooth, xarxa local o núvol remot. i monitoritzar les dades en segon pla o controlar la màquina com a operador principal.

• Actualització de firmware: la CPU es pot actualitzar des del Panel PC o el núvol remota.

- Panell tàctil de 12 '', Windows 10 Pro
- Exportació estadístiques a Microsoft Excel
- Connexió remota per núvol
- Càmera web HD integrada
- Acer inoxidable IP65 complet
- Funció de mescla amb pocs capçals
- Comptadora (pot pesar al mateix temps)
- Estabilitat, detecció i control del pes
- Escalonat, evitar embussos de producte.
- Alarma producte, pausa quan falta
- Alarma motor, detecta fallada en bol
- Alarma vibració, detecta fallada alimentació
- Alarma zero, detecta producte enganxat

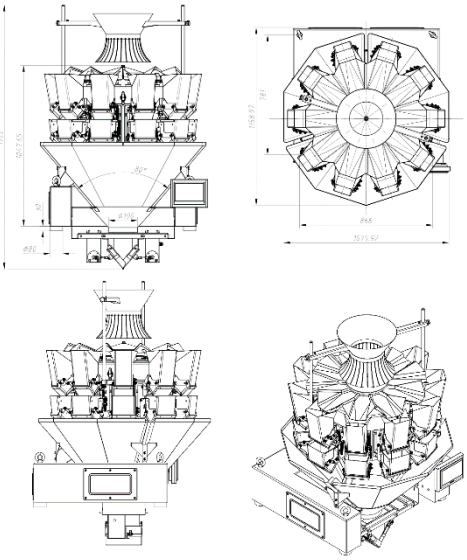

Fitxa Tècnica

MW10La25 V40

Aquesta pesadora multicapçal és un producte Indústria 4.0. Realitza diagnòstics en línia des del servei tècnic.

Electrònica d'última generació amb CPU de 64 bits, permet una combinació ultra-ràpida i precisa. Controladors d'alta eficiència per vibració i moviment.

Amb 10 capçals i superfície rugosa, és òptim per dosificar productes enganxosos i congelats com prunes o mandonguilles, fins a 50 dpm i 1 g de precisió.

Les funcions per barrejar, comptar i calibrar estan incloses en el firmware.

Característiques del firmware:

• Múltiples pantalles: pantalla secundària (tauleta o mòbil) pot monitoritzar les dades del control principal, a través de la xarxa local o mitjançant un núvol per tot el món.

• Multiusuari: usuaris remots poden iniciar sessió a la pesadora, veure la càmera en temps real, obtenir dades de producció sense pertorbar les operacions del control principal.

• Windows API: el control de la màquina es pot compartir amb l'ERP del client.

• App Mòbil: Inclou aplicació de mòbil per connectar per Bluetooth, xarxa local o núvol remot. i monitoritzar les dades en segon pla o controlar la màquina com a operador principal.

• Actualització de firmware: la CPU es pot actualitzar des del Panel PC o el núvol remota.

- Panell tàctil de 12 '', Windows 10 Pro
- Exportació estadístiques a Microsoft Excel
- Connexió remota per núvol
- Càmera web HD integrada
- Acer inoxidable IP65 complet
- Funció de mescla amb pocs capçals
- Comptadora (pot pesar al mateix temps)
- Estabilitat, detecció i control del pes
- Escalonat, evitar embussos de producte.
- Alarma producte, pausa quan falta
- Alarma motor, detecta fallada en bol
- Alarma vibració, detecta fallada alimentació
- Alarma zero, detecta producte enganxat

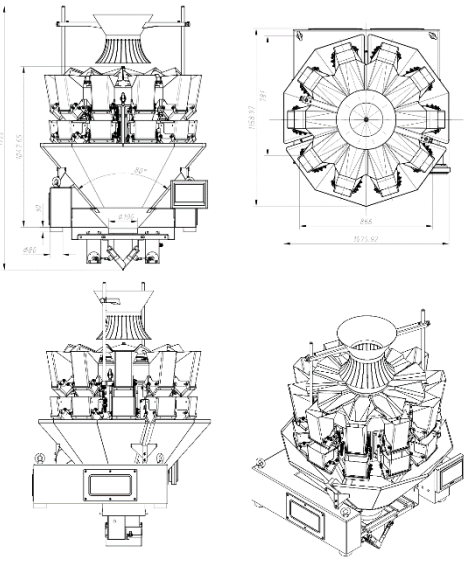

Fitxa Tècnica

MW14Li25 V40

Aquesta pesadora multicapçal és un producte Indústria 4.0. Realitza diagnòstics en línia des del servei tècnic.

Electrònica d'última generació amb CPU de 64 bits, permet una combinació ultra-ràpida i precisa. Controladors d'alta eficiència per vibració i moviment.

Amb 14 capçals i superfície llisa, òptim per dosificar productes secs com ametlles o caramels, a 120 dpm i 1 g de precisió.

Les funcions per barrejar, comptar i calibrar estan incloses en el firmware.

Característiques del firmware:

• Múltiples pantalles: pantalla secundària (tauleta o mòbil) pot monitoritzar les dades del control principal, a través de la xarxa local o mitjançant un núvol per tot el món.

• Multiusuari: usuaris remots poden iniciar sessió a la pesadora, veure la càmera en temps real, obtenir dades de producció sense pertorbar les operacions del control principal.

• Windows API: el control de la màquina es pot compartir amb l'ERP del client.
• App Mòbil: Inclou aplicació de mòbil per connectar per Bluetooth, xarxa local o núvol remot. i monitoritzar les dades en segon pla o controlar la màquina com a operador principal.

• Actualització de firmware: la CPU es pot actualitzar des del Panel PC o el núvol remota.

- Panell tàctil de 12 '', Windows 10 Pro
- Exportació estadístiques a Microsoft Excel
- Connexió remota per núvol
- Càmera web HD integrada
- Acer inoxidable IP65 complet
- Funció de mescla amb pocs capçals
- Comptadora (pot pesar al mateix temps)
- Estabilitat, detecció i control del pes
- Escalonat, evitar embussos de producte.
- Alarma producte, pausa quan falta
- Alarma motor, detecta fallada en bol
- Alarma vibració, detecta fallada alimentació
- Alarma zero, detecta producte enganxat

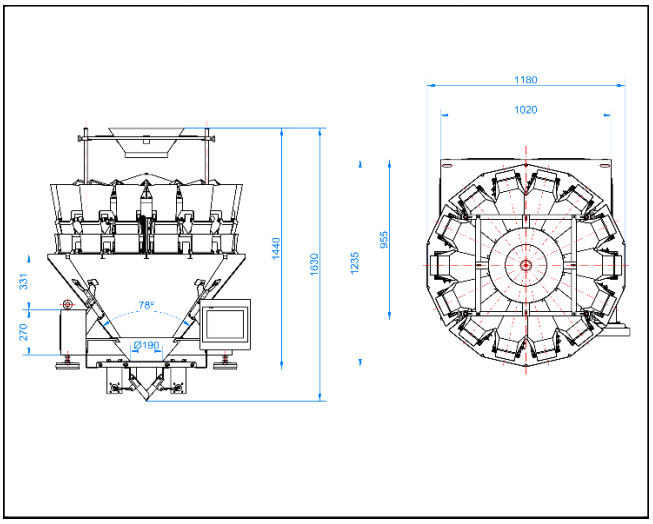

Fitxa Tècnica

MW14Li25 S30

Aquesta pesadora multicapçal és un producte Indústria 4.0. Realitza diagnòstics en línia des del servei tècnic.

Electrònica d'última generació amb CPU de 64 bits, permet una combinació ultra-ràpida i precisa. Controladors d'alta eficiència per vibració i moviment.

Amb 14 capçals, llisa i pendent a 30º, és òptima per a la dosificació de productes fràgils com el gel, el nabiu o el tomàquet cherry, fins a 100 d.p.m. i 1g d'exactitud.

Les funcions per barrejar, comptar i calibrar estan incloses en el firmware.

Característiques del firmware:

• Múltiples pantalles: pantalla secundària (tauleta o mòbil) pot monitoritzar les dades del control principal, a través de la xarxa local o mitjançant un núvol per tot el món.

• Multiusuari: usuaris remots poden iniciar sessió a la pesadora, veure la càmera en temps real, obtenir dades de producció sense pertorbar les operacions del control principal.

• Windows API: el control de la màquina es pot compartir amb l'ERP del client.
• App Mòbil: Inclou aplicació de mòbil per connectar per Bluetooth, xarxa local o núvol remot. i monitoritzar les dades en segon pla o controlar la màquina com a operador principal.

• Actualització de firmware: la CPU es pot actualitzar des del Panel PC o el núvol remota.

- Panell tàctil de 12 '', Windows 10 Pro
- Exportació estadístiques a Microsoft Excel
- Connexió remota per núvol
- Càmera web HD integrada
- Acer inoxidable IP65 complet
- Funció de mescla amb pocs capçals
- Comptadora (pot pesar al mateix temps)
- Estabilitat, detecció i control del pes
- Escalonat, evitar embussos de producte.
- Alarma producte, pausa quan falta
- Alarma motor, detecta fallada en bol
- Alarma vibració, detecta fallada alimentació
- Alarma zero, detecta producte enganxat

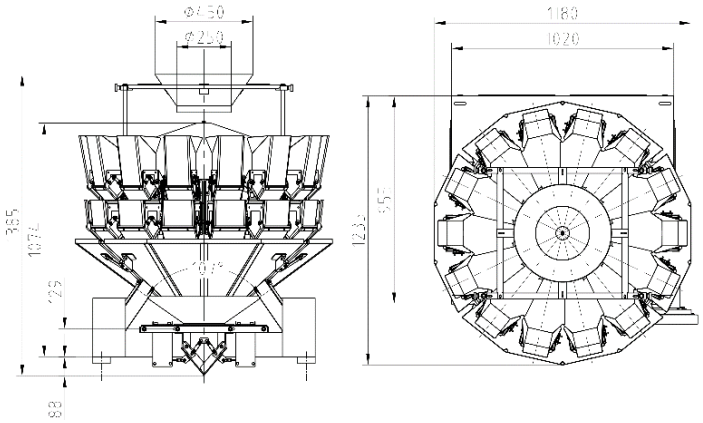

Fitxa Tècnica

MW14La25 V40

Aquesta pesadora multicapçal és un producte Indústria 4.0. Realitza diagnòstics en línia des del servei tècnic.

Electrònica d'última generació amb CPU de 64 bits, permet una combinació ultra-ràpida i precisa. Controladors d'alta eficiència per vibració i moviment.

Amb 14 capçals i superfície rugosa, és òptim per dosificar productes enganxosos i congelats com prunes o mandonguilles, fins a 100 dpm i 1 g de precisió.

Les funcions per barrejar, comptar i calibrar estan incloses en el firmware.

Característiques del firmware:

• Múltiples pantalles: pantalla secundària (tauleta o mòbil) pot monitoritzar les dades del control principal, a través de la xarxa local o mitjançant un núvol per tot el món.

• Multiusuari: usuaris remots poden iniciar sessió a la pesadora, veure la càmera en temps real, obtenir dades de producció sense pertorbar les operacions del control principal.

• Windows API: el control de la màquina es pot compartir amb l'ERP del client.

• App Mòbil: Inclou aplicació de mòbil per connectar per Bluetooth, xarxa local o núvol remot. i monitoritzar les dades en segon pla o controlar la màquina com a operador principal.

• Actualització de firmware: la CPU es pot actualitzar des del Panel PC o el núvol remota.

- Panell tàctil de 12 '', Windows 10 Pro
- Exportació estadístiques a Microsoft Excel
- Connexió remota per núvol
- Càmera web HD integrada
- Acer inoxidable IP65 complet
- Funció de mescla amb pocs capçals
- Comptadora (pot pesar al mateix temps)
- Estabilitat, detecció i control del pes
- Escalonat, evitar embussos de producte.
- Alarma producte, pausa quan falta
- Alarma motor, detecta fallada en bol
- Alarma vibració, detecta fallada alimentació
- Alarma zero, detecta producte enganxat

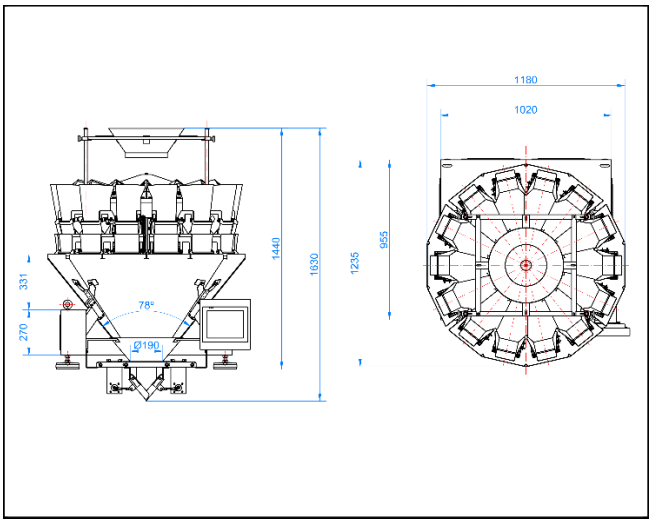

Fitxa Tècnica

MW10Li50 V40

Aquesta pesadora multicapçal és un producte Indústria 4.0. Realitza diagnòstics en línia des del servei tècnic.

Electrònica d'última generació amb CPU de 64 bits, permet una combinació ultra-ràpida i precisa. Controladors d'alta eficiència per vibració i moviment.

Amb 10 capçals, superfície llisa i volum de 5 l, és òptim per dosificar productes grans i secs com alls, cebes o patates, fins a 50 dpm i 1 g de precisió.

Les funcions per barrejar, comptar i calibrar estan incloses en el firmware.

Característiques del firmware:

• Múltiples pantalles: pantalla secundària (tauleta o mòbil) pot monitoritzar les dades del control principal, a través de la xarxa local o mitjançant un núvol per tot el món.

• Multiusuari: usuaris remots poden iniciar sessió a la pesadora, veure la càmera en temps real, obtenir dades de producció sense pertorbar les operacions del control principal.

• Windows API: el control de la màquina es pot compartir amb l'ERP del client.
• App Mòbil: Inclou aplicació de mòbil per connectar per Bluetooth, xarxa local o núvol remot. i monitoritzar les dades en segon pla o controlar la màquina com a operador principal.

• Actualització de firmware: la CPU es pot actualitzar des del Panel PC o el núvol remota.

- Panell tàctil de 12 '', Windows 10 Pro
- Exportació estadístiques a Microsoft Excel
- Connexió remota per núvol
- Càmera web HD integrada
- Acer inoxidable IP65 complet
- Funció de mescla amb pocs capçals
- Comptadora (pot pesar al mateix temps)
- Estabilitat, detecció i control del pes
- Escalonat, evitar embussos de producte.
- Alarma producte, pausa quan falta
- Alarma motor, detecta fallada en bol
- Alarma vibració, detecta fallada alimentació
- Alarma zero, detecta producte enganxat

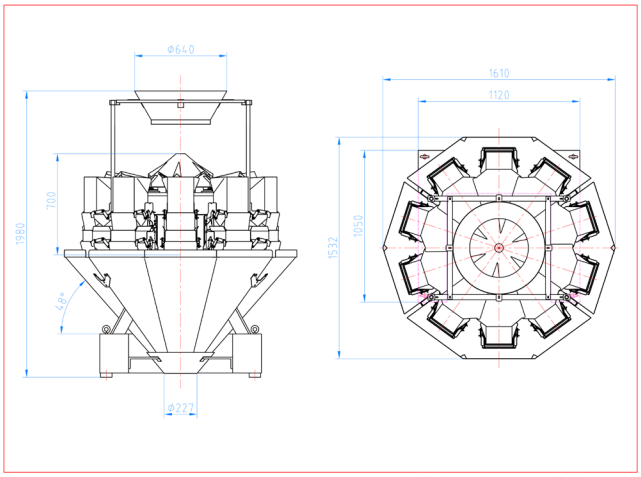

Fitxa Tècnica

MW10La50 V40

Aquesta pesadora multicapçal és un producte Indústria 4.0. Realitza diagnòstics en línia des del servei tècnic.

Electrònica d'última generació amb CPU de 64 bits, permet una combinació ultra-ràpida i precisa. Controladors d'alta eficiència per vibració i moviment.

Amb 10 capçals, superfície rugosa i volum de 5 l, és òptim per dosificar productes grans enganxosos o congelats, com hamburgueses, pastes o peix, fins a 40 dpm i 1 g de precisió.

Les funcions per barrejar, comptar i calibrar estan incloses en el firmware.

Característiques del firmware:

• Múltiples pantalles: pantalla secundària (tauleta o mòbil) pot monitoritzar les dades del control principal, a través de la xarxa local o mitjançant un núvol per tot el món.

• Multiusuari: usuaris remots poden iniciar sessió a la pesadora, veure la càmera en temps real, obtenir dades de producció sense pertorbar les operacions del control principal.

• Windows API: el control de la màquina es pot compartir amb l'ERP del client.
• App Mòbil: Inclou aplicació de mòbil per connectar per Bluetooth, xarxa local o núvol remot. i monitoritzar les dades en segon pla o controlar la màquina com a operador principal.

• Actualització de firmware: la CPU es pot actualitzar des del Panel PC o el núvol remota.

- Panell tàctil de 12 '', Windows 10 Pro
- Exportació estadístiques a Microsoft Excel
- Connexió remota per núvol
- Càmera web HD integrada
- Acer inoxidable IP65 complet
- Funció de mescla amb pocs capçals
- Comptadora (pot pesar al mateix temps)
- Estabilitat, detecció i control del pes
- Escalonat, evitar embussos de producte.
- Alarma producte, pausa quan falta
- Alarma motor, detecta fallada en bol
- Alarma vibració, detecta fallada alimentació
- Alarma zero, detecta producte enganxat

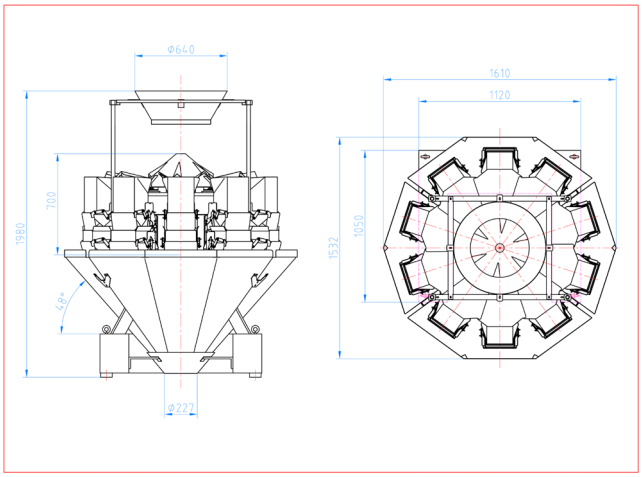

Fitxa Tècnica

MW14Li50 V40

Aquesta pesadora multicapçal és un producte Indústria 4.0. Realitza diagnòstics en línia des del servei tècnic.

Electrònica d'última generació amb CPU de 64 bits, permet una combinació ultra-ràpida i precisa. Controladors d'alta eficiència per vibració i moviment.

Amb 14 capçals, superfície llisa i volum de 5 l, és òptim per dosificar productes grans i secs com alls, cebes o patates, fins a 100 dpm i 1 g de precisió.

Les funcions per barrejar, comptar i calibrar estan incloses en el firmware.

Característiques del firmware:

• Múltiples pantalles: pantalla secundària (tauleta o mòbil) pot monitoritzar les dades del control principal, a través de la xarxa local o mitjançant un núvol per tot el món.

• Multiusuari: usuaris remots poden iniciar sessió a la pesadora, veure la càmera en temps real, obtenir dades de producció sense pertorbar les operacions del control principal.

• Windows API: el control de la màquina es pot compartir amb l'ERP del client.
• App Mòbil: Inclou aplicació de mòbil per connectar per Bluetooth, xarxa local o núvol remot. i monitoritzar les dades en segon pla o controlar la màquina com a operador principal.

• Actualització de firmware: la CPU es pot actualitzar des del Panel PC o el núvol remota.

- Panell tàctil de 12 '', Windows 10 Pro
- Exportació estadístiques a Microsoft Excel
- Connexió remota per núvol
- Càmera web HD integrada
- Acer inoxidable IP65 complet
- Funció de mescla amb pocs capçals
- Comptadora (pot pesar al mateix temps)
- Estabilitat, detecció i control del pes
- Escalonat, evitar embussos de producte.
- Alarma producte, pausa quan falta
- Alarma motor, detecta fallada en bol
- Alarma vibració, detecta fallada alimentació
- Alarma zero, detecta producte enganxat

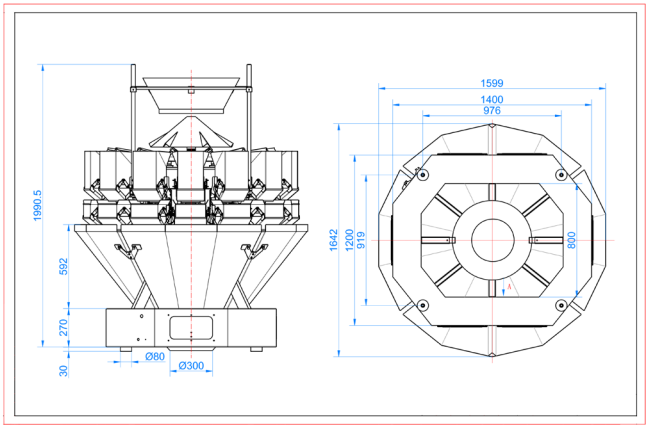

Fitxa Tècnica

MW14La50 V40

Aquesta pesadora multicapçal és un producte Indústria 4.0. Realitza diagnòstics en línia des del servei tècnic.

Electrònica d'última generació amb CPU de 64 bits, permet una combinació ultra-ràpida i precisa. Controladors d'alta eficiència per vibració i moviment.

Amb 14 capçals, superfície rugosa i volum de 5 l, és òptim per dosificar productes grans enganxosos o congelats, com hamburgueses, pastes o peix, fins a 80 dpm i 1 g de precisió.

Les funcions per barrejar, comptar i calibrar estan incloses en el firmware.

Característiques del firmware:

• Múltiples pantalles: pantalla secundària (tauleta o mòbil) pot monitoritzar les dades del control principal, a través de la xarxa local o mitjançant un núvol per tot el món.

• Multiusuari: usuaris remots poden iniciar sessió a la pesadora, veure la càmera en temps real, obtenir dades de producció sense pertorbar les operacions del control principal.

• Windows API: el control de la màquina es pot compartir amb l'ERP del client.
• App Mòbil: Inclou aplicació de mòbil per connectar per Bluetooth, xarxa local o núvol remot. i monitoritzar les dades en segon pla o controlar la màquina com a operador principal.

• Actualització de firmware: la CPU es pot actualitzar des del Panel PC o el núvol remota.

- Panell tàctil de 12 '', Windows 10 Pro
- Exportació estadístiques a Microsoft Excel
- Connexió remota per núvol
- Càmera web HD integrada
- Acer inoxidable IP65 complet
- Funció de mescla amb pocs capçals
- Comptadora (pot pesar al mateix temps)
- Estabilitat, detecció i control del pes
- Escalonat, evitar embussos de producte.
- Alarma producte, pausa quan falta
- Alarma motor, detecta fallada en bol
- Alarma vibració, detecta fallada alimentació
- Alarma zero, detecta producte enganxat

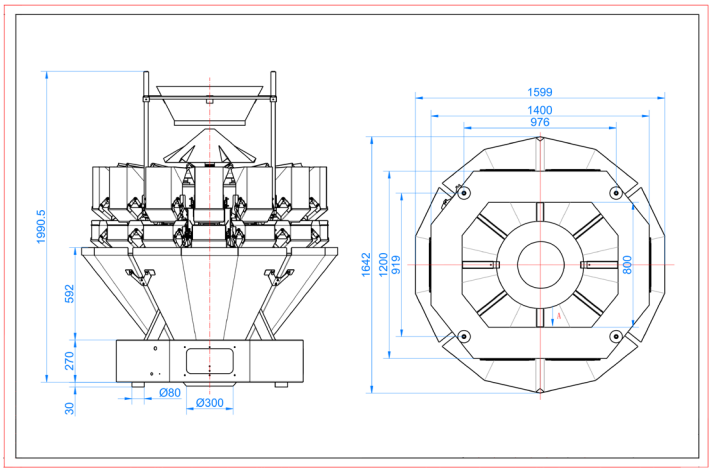

Fitxa Tècnica

AF50 V40

Aquesta màquina és un producte d'Indústria 4.0. Monitoritza estadístiques de producció al teu mòbil, des de la teva oficina. Realitza diagnòstics en línia des del servei tècnic.

Reemplaçant l'hèlix es pot dosificar des de pols súper fina fins grànul.

Requisits de certificació GMP: seguretat, salut i durabilitat.

La tremuja en forma de con es presenta en un sol conjunt, es pot desmuntar fàcilment per netejar. Meitat davantera operable horitzontalment, s'obren portes i finestres amb facilitat, el que fa que la neteja sigui més ràpida i fàcil.

Característiques:

- ✓ Acer inoxidable 304
- ✓ Controlador PLC amb interfície de pantalla tàctil
- ✓ Rotació de l'hèlix servo controlada
- ✓ Velocitat ràpida i alta precisió
- ✓ Resistent a l'aigua IP65
- ✓ Volant inclinat d'altura regulable.
- ✓ Es pot rentar directament amb aigua.
- ✓ Compleix els requisits de la indústria alimentària.

Especificacions:

- Volum tremuja 50 litres.
- Pes nominal 10-2000g
- Velocitat d'omplert 30 per minut.
- Requisits de potència 1.9Kw
- Pes Total 220Kg.
- Dimensions: 1060 x 650 x 1100mm

Opcions:

- Peces en contacte inoxidable 316
- PLC + HMI

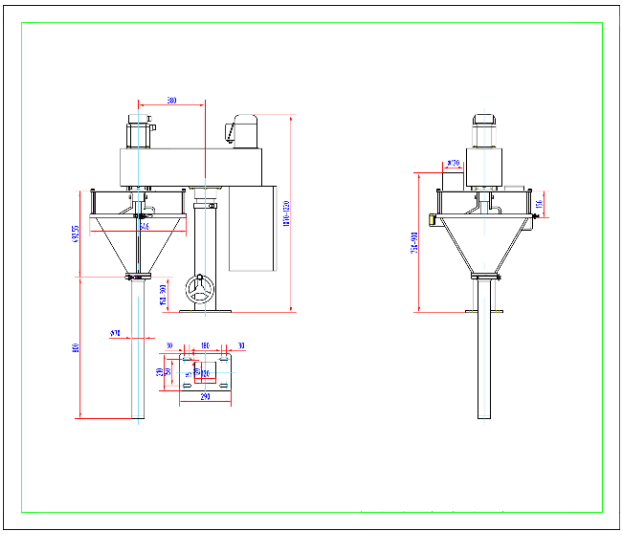

Fitxa Tècnica

AF100 V40

Aquesta màquina és un producte d'Indústria 4.0. Monitoritza estadístiques de producció al teu mòbil, des de la teva oficina. Realitza diagnòstics en línia des del servei tècnic.

Reemplaçant l'hèlix es pot dosificar des de pols súper fina fins grànul.

Requisits de certificació GMP: seguretat, salut i durabilitat.

La tremuja en forma de con es presenta en un sol conjunt, es pot desmuntar fàcilment per netejar. Meitat davantera operable horitzontalment, s'obren portes i finestres amb facilitat, el que fa que la neteja sigui més ràpida i fàcil.

Característiques:

- ✓ Acer inoxidable 304
- ✓ Controlador PLC amb interfície de pantalla tàctil
- ✓ Rotació de l'hèlix servo controlada
- ✓ Velocitat ràpida i alta precisió
- ✓ Resistent a l'aigua IP65
- ✓ Volant inclinat d'altura regulable.
- ✓ Es pot rentar directament amb aigua.
- ✓ Compleix els requisits de la indústria alimentària.

Especificacions:

- Volum tremuja 100 litres.
- Pes nominal 100-15000g
- Velocitat d'omplert 5-10 per minut.
- Requisits de potència 3.75Kw
- Pes Total 350Kg.
- Dimensions: 1305 x 725 x 1100mm

Opcions:

- Peces en contacte inoxidable 316
- PLC + HMI

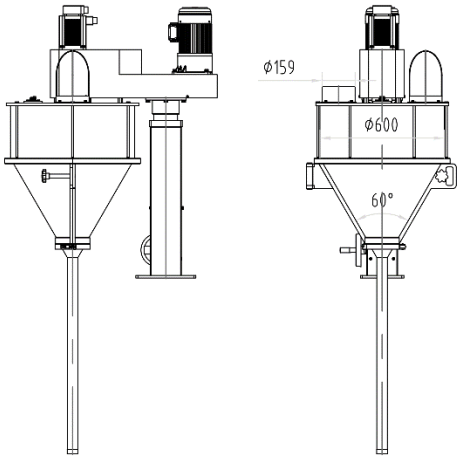

Fitxa Tècnica
VF200 V40

Aquesta màquina d'ompliment i segellat vertical és un producte Indústria 4.0. Controli l'estadística de producció en el seu dispositiu mòbil, des de la seva oficina. Feu diagnòstics o actualitzacions en línia, des del servei tècnic.

Les envasadores verticals de velocitat mitjana tenen la capacitat d'omplir 60 bosses per minut.

Material granulat, com extrudits, fruits secs, pasta, llavors, farina, sucre i sal, etc.

Característiques:

- ✓ Estructura d'acer inoxidable
- ✓ Controlador PLC amb interfície de pantalla tàctil
- ✓ Tracció del film accionada per servo
- ✓ Impressora tèrmica i sistema d'alimentació de film síncron
- ✓ Tub formador d'una sola peça fàcil de substituir
- ✓ Sensor de marca per a seguiment del film

Especificacions:

- Ample de film: 140-420mm
- Ample de bossa: 60-200mm
- Longitud de bossa: 50-230mm
- Velocitat d'envasament: 15-60bpm
- Requeriment aire: 0.4m3/min,0.6MPa
- Subministrament: 220V, 50Hz, 4 Kw
- Pes: 680kgs
- Dimensions: 1600x1260x1680mm

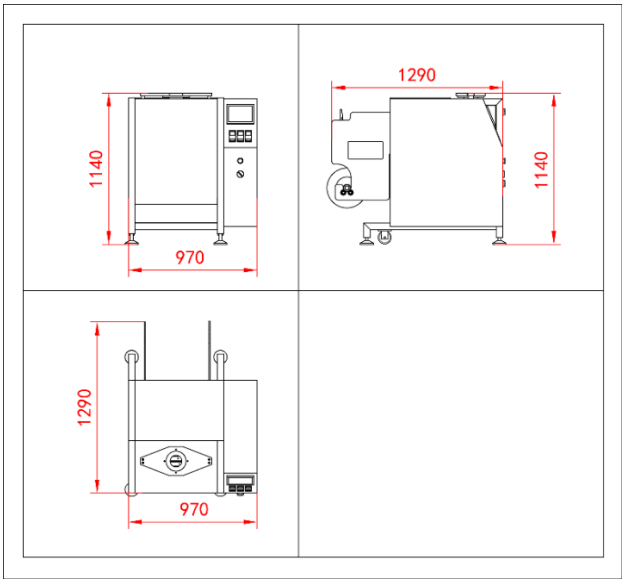

Opcions:

- Injecció de gas nitrogen o CO2
- Dispositiu per fons pla
- Dispositiu perforador
- Fre de producte
- Suport de bossa
- Sistema de segellat PE
- Eliminador de càrrega estàtica

Fitxa Tècnica
VF250 V40

Aquesta màquina d'ompliment i segellat vertical és un producte Indústria 4.0. Controli l'estadística de producció en el seu dispositiu mòbil, des de la seva oficina. Feu diagnòstics o actualitzacions en línia, des del servei tècnic.

Les envasadores verticals de velocitat mitjana tenen la capacitat d'omplir 60 bosses per minut.

Material granulat, com extrudits, fruits secs, pasta, llavors, farina, sucre i sal, etc.

Característiques:

- ✓ Estructura d'acer inoxidable
- ✓ Controlador PLC amb interfície de pantalla tàctil
- ✓ Tracció del film accionada per servo
- ✓ Impressora tèrmica i sistema d'alimentació de film síncron
- ✓ Tub formador d'una sola peça fàcil de substituir
- ✓ Sensor de marca per a seguiment del film

Especificacions:

- Ample de film: 180-520mm
- Ample de bossa: 80-250mm
- Longitud de bossa: 100-300mm
- Velocitat d'envasament: 15-60bpm
- Requeriment aire: 0.4m3/min,0.6MPa
- Subministrament: 220V, 50Hz, 4Kw
- Pes: 780kgs
- Dimensions: 1600x1260x1480mm

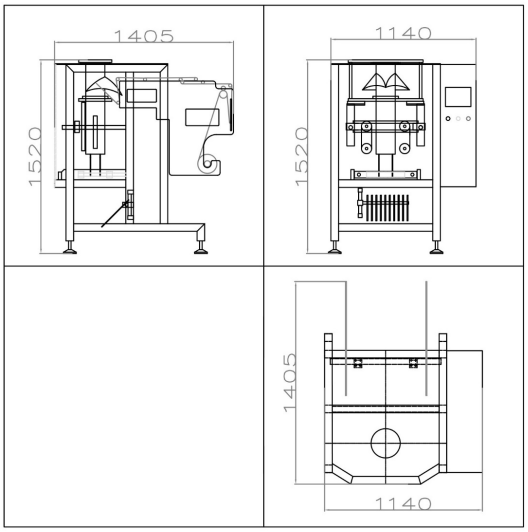

Opcions:

- Injecció de gas nitrogen o CO2
- Dispositiu per fons pla
- Dispositiu perforador
- Fre de producte
- Suport de bossa
- Sistema de segellat PE
- Eliminador de càrrega estàtica

Fitxa Tècnica

VF250I V40

Aquesta màquina d'omplert i segellat vertical és un producte Indústria 4.0. Controli l'estadística de producció en el seu dispositiu mòbil, des de la seva oficina. Feu diagnòstics o actualitzacions en línia, des del servei tècnic.

Les envasadores verticals de velocitat mitjana tenen la capacitat d'omplir 60 bosses per minut.

Els models inclinats són òptims per a productes fràgils, com el gel, el mini-tomàquet o les baies.

Característiques:

- ✓ Estructura d'acer inoxidable
- ✓ Controlador PLC amb interfície de pantalla tàctil
- ✓ Tracció del film accionada per servo
- ✓ Impressora tèrmica i sistema d'alimentació de film síncron
- ✓ Tub formador d'una sola peça fàcil de substituir
- ✓ Sensor de marca per a seguiment del film

Especificacions:

- Ample de film: fins 520mm
- Ample de bossa: 80-250mm
- Longitud de bossa: 50-300mm
- Velocitat d'envasament: 15-60bpm
- Subministrament: 220V, 50Hz, 4Kw
- Requeriment aire: 0.4m3/min, 0.6Mpa

Opcions:

- Injecció de gas nitrogen o CO2
- Dispositiu per fons pla
- Dispositiu perforador
- Fre de producte
- Suport de bossa
- Sistema de segellat PE
- Eliminador de càrrega estàtica

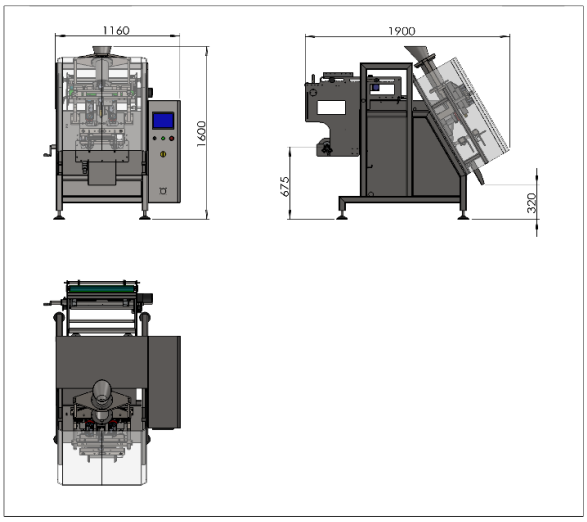

Fitxa Tècnica

VF300 V40

Aquesta màquina d'ompliment i segellat vertical és un producte Indústria 4.0. Controli l'estadística de producció en el seu dispositiu mòbil, des de la seva oficina. Feu diagnòstics o actualitzacions en línia, des del servei tècnic.

Les envasadores verticals de velocitat mitjana tenen la capacitat d'omplir 60 bosses per minut.

Material granulat, com extrudits, fruits secs, pasta, llavors, farina, sucre i sal, etc.

Característiques:

- ✓ Estructura d'acer inoxidable
- ✓ Controlador PLC amb interfície de pantalla tàctil
- ✓ Tracció del film accionada per servo
- ✓ Impressora tèrmica i sistema d'alimentació de film síncron
- ✓ Tub formador d'una sola peça fàcil de substituir
- ✓ Sensor de marca per a seguiment del film

Especificacions:

- Ample de film: 220-620mm
- Ample de bossa: 100-300mm
- Longitud de bossa: 100-380mm
- Velocitat d'envasament: 15-60bpm
- Requeriment aire: 0.4m3/min, 0.6MPa
- Subministrament: 220V, 50Hz, 4 Kw
- Pes: 680kgs
- Dimensions: 1600x1260x1680mm

Opcions:

- Injecció de gas nitrogen o CO2
- Dispositiu per fons pla
- Dispositiu perforador
- Fre de producte
- Suport de bossa
- Sistema de segellat PE
- Eliminador de càrrega estàtica

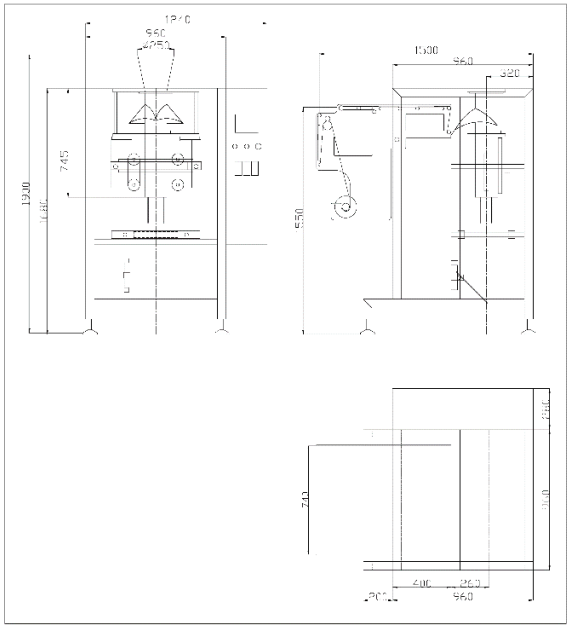

Fitxa Tècnica

VF300L V40

Aquesta màquina d'ompliment i segellat vertical és un producte Indústria 4.0. Controli l'estadística de producció en el seu dispositiu mòbil, des de la seva oficina. Feu diagnòstics o actualitzacions en línia, des del servei tècnic.

Les envasadores verticals de velocitat mitjana tenen la capacitat d'omplir 60 bosses per minut. La versió de perfil baix és òptima per a espais petits.

Material granulat, com extrudits, fruits secs, pasta, llavors, farina, sucre i sal, etc.

Característiques:

- ✓ Estructura d'acer inoxidable
- ✓ Controlador PLC amb interfície de pantalla tàctil
- ✓ Tracció del film accionada per servo
- ✓ Impressora tèrmica i sistema d'alimentació de film síncron
- ✓ Tub formador d'una sola peça fàcil de substituir
- ✓ Sensor de marca per a seguiment del film

Especificacions:

- Ample de film: 220-620mm
- Ample de bossa: 100-300mm
- Longitud de bossa: 100-380mm
- Velocitat d'envasament: 15-60bpm
- Requeriment aire: 0.4m3 / min, 0.6MPa
- Subministrament: 220 V, 50Hz, 4 Kw
- Pes: 680kgs
- Dimensions: 1600x1260x1680mm

Opcions:

- Injecció de gas nitrogen o CO2
- Dispositiu per fons pla
- Dispositiu perforador
- Fre de producte
- Suport de bossa
- Sistema de segellat PE
- Eliminador de càrrega estàtica

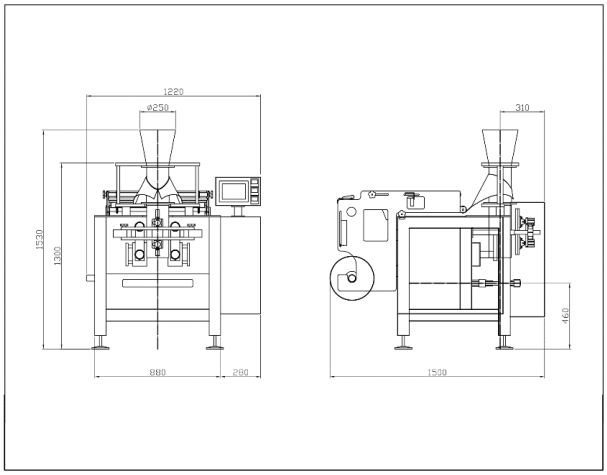

Fitxa Tècnica

VF300I V40

Aquesta màquina d'omplert i segellat vertical és un producte Indústria 4.0. Controli l'estadística de producció en el seu dispositiu mòbil, des de la seva oficina. Feu diagnòstics o actualitzacions en línia, des del servei tècnic.

Les envasadores verticals de velocitat mitjana tenen la capacitat d'omplir 60 bosses per minut.

Els models inclinats són òptims per a productes fràgils, com el gel, el mini-tomàquet o les baies.

Característiques:

- ✓ Estructura d'acer inoxidable
- ✓ Controlador PLC amb interfície de pantalla tàctil
- ✓ Tracció del film accionada per servo
- ✓ Impressora tèrmica i sistema d'alimentació de film síncron
- ✓ Tub formador d'una sola peça fàcil de substituir
- ✓ Sensor de marca per a seguiment del film

Especificacions:

- Ample de film: fins 620mm
- Ample de bossa: 80-300mm
- Longitud de bossa: 50-380mm
- Velocitat d'envasament: 15-60bpm
- Subministrament: 220V, 50Hz, 4Kw
- Requeriment aire: 0.4m3/min,0.6Mpa

Opcions:

- Injecció de gas nitrogen o CO2
- Dispositiu per fons pla
- Dispositiu perforador
- Fre de producte
- Suport de bossa
- Sistema de segellat PE
- Eliminador de càrrega estàtica

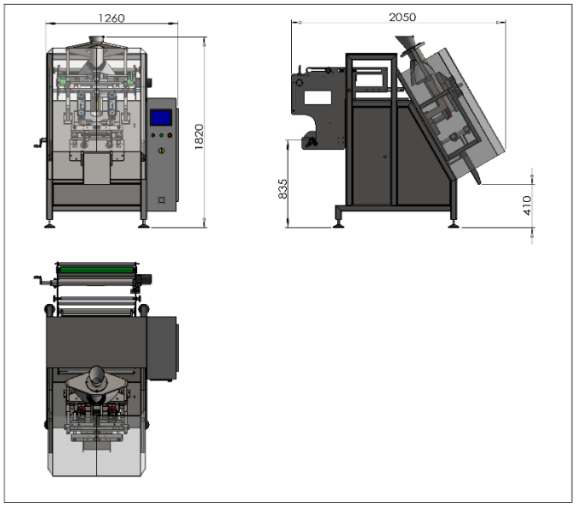

Fitxa Tècnica

VF390 V40

Aquesta màquina d'ompliment i segellat vertical és un producte Indústria 4.0. Controli l'estadística de producció en el seu dispositiu mòbil, des de la seva oficina. Feu diagnòstics o actualitzacions en línia, des del servei tècnic.

Les envasadores verticals de velocitat mitjana tenen la capacitat d'omplir 60 bosses per minut.

Material granulat, com extrudits, fruits secs, pasta, llavors, farina, sucre i sal, etc.

Característiques:

- ✓ Estructura d'acer inoxidable
- ✓ Controlador PLC amb interfície de pantalla tàctil
- ✓ Tracció del film accionada per servo
- ✓ Impressora tèrmica i sistema d'alimentació de film síncron
- ✓ Tub formador d'una sola peça fàcil de substituir
- ✓ Sensor de marca per a seguiment del film

Especificacions:

- Ample de film: 300-820mm
- Ample de bossa: 160-390mm
- Longitud de bossa: 50-480mm
- Velocitat d'envasament: 10-30bpm
- Requeriment aire: 0.7m3/min, 0.6MPa
- Subministrament: 220V, 50Hz, 4.5 Kw

Opcions:

- Injecció de gas nitrogen o CO2
- Dispositiu per fons pla
- Dispositiu perforador
- Fre de producte
- Suport de bossa
- Sistema de segellat PE
- Eliminador de càrrega estàtica

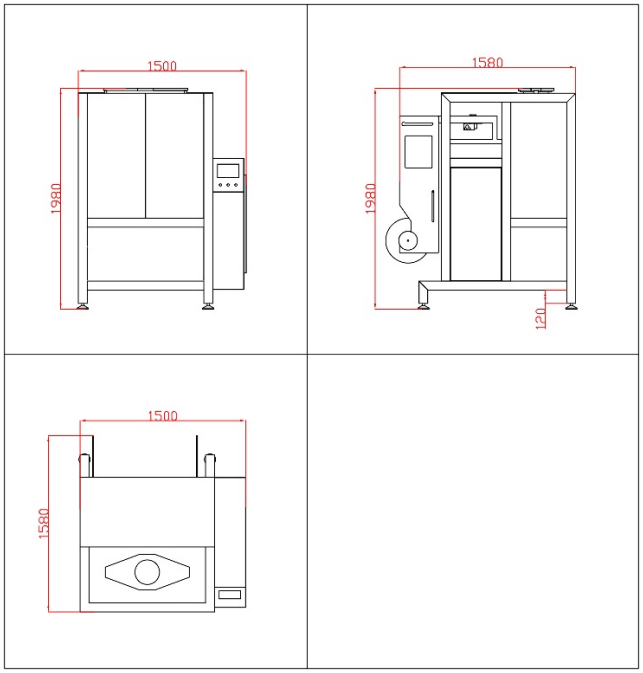

Fitxa Tècnica

VF480 V40

Aquesta màquina d'ompliment i segellat vertical és un producte Indústria 4.0. Controli l'estadística de producció en el seu dispositiu mòbil, des de la seva oficina. Feu diagnòstics o actualitzacions en línia, des del servei tècnic.

Màquina d'embalatge ultra-gran amb ample de film de 500mm a 1000mm i rang d'ompliment de 5 a 25 kg.

Aplicacions: Dinar per a mascotes, arròs, farina, sucre, farratge, fertilitzant, fleca, gel, etc.

Característiques:

- ✓ Estructura sòlida d'acer inoxidable
- ✓ Segellat tèrmic estàndard per a pel·lícula laminada (versió estàndard)
- ✓ Segellat d'impuls per a pel·lícula de PE d'una sola capa (Opció)
- ✓ Diferents llenguatges operatius disponibles
- ✓ S'adapta per treballar amb diferents dosificadors
- ✓ Òptima per envasar producte granulat, pols o líquid

Especificacions:

- Ample de film: 500-1000mm
- Ample de bossa: 240-480mm
- Longitud de bossa: 100-600mm
- Velocitat d'envasament: 30bpm
- Subministrament: 220V,50Hz,5kW
- Requeriment aire: 0.6m3 / min, 0.6Mpa
- Dimensions: 2170x1780x2740mm

Opcions:

- Injecció de gas nitrogen o CO2
- Dispositiu per fons pla
- Dispositiu perforador
- Fre de producte
- Suport de bossa
- Sistema de segellat PE
- Eliminador de càrrega estàtica

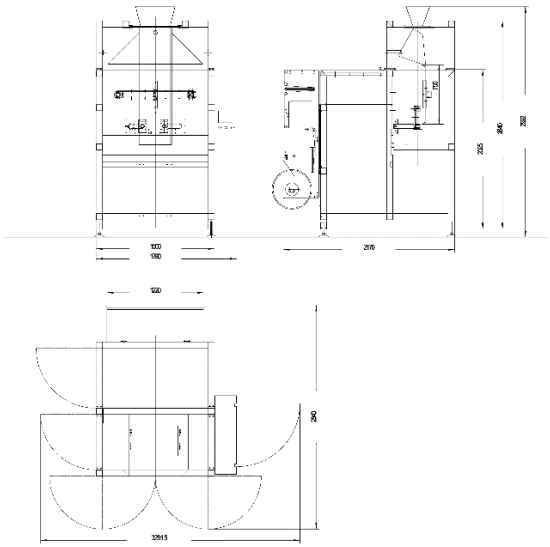

Fitxa Tècnica

VF580 V40

Aquesta màquina d'omplert i segellat vertical és un producte Indústria 4.0. Controli l'estadística de producció en el seu dispositiu mòbil, des de la seva oficina. Feu diagnòstics o actualitzacions en línia, des del servei tècnic.

Màquina d'embalatge ultra-gran amb ample de film de 600mm a 1200mm i rang d'ompliment de 5 a 30 kg.

Aplicacions: Dinar per a mascotes, arròs, farina, sucre, farratge, fertilitzant, fleca, gel, etc.

Característiques:

- ✓ Estructura sòlida d'acer inoxidable
- ✓ Segellat tèrmic estàndard per a pel·lícula laminada (versió estàndard)
- ✓ Segellat d'impuls per a pel·lícula de PE d'una sola capa (Opció)
- ✓ Diferents llenguatges operatius disponibles
- ✓ S'adapta per treballar amb diferents dosificadors
- ✓ Òptima per envasar producte granulat, pols o líquid

Especificacions:

- Ample de film: 600-1200mm
- Ample de bossa: 290-580mm
- Longitud de bossa: 100-800mm
- Velocitat d'envasament: 25bpm
- Subministrament: 220V, 50Hz, 6kW
- Requeriment aire: 0.8m3/min, 0.6Mpa
- Dimensions: 2170x1780x2740mm

Opcions:

- Injecció de gas nitrogen o CO2
- Dispositiu per fons pla
- Dispositiu perforador
- Fre de producte
- Suport de bossa
- Sistema de segellat PE
- Eliminador de càrrega estàtica

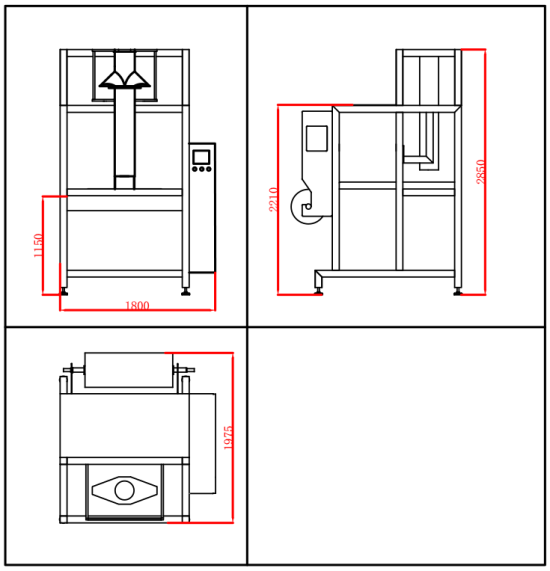

Fitxa Tècnica

VF100 4L V40

Aquesta màquina de segellat vertical és un producte de Industria 4.0. Seguiu les estadístiques de producció al vostre mòbil, des de la vostra oficina. Realitzeu diagnòstic o actualitzacions en línia, des del servei tècnic.

Amb quatre carrils te la capacitat d'omplir 4 bosses de mida petita al mateix temps, fins a 240 per minut.

Apte per envasar productes granulars com fruits secs, crispetes, llavors, sucre, sal, etc.

Característiques:

- ✓ Estructura d'acer inoxidable.
- ✓ Compatible amb pesadora multicapçal amb quatre punts de descàrrega.
- ✓ Tracció de film amb servomotor de gamma alta.
- ✓ Soldadura pneumàtica. Sistema dinàmic per soldadura horitzontal.
- ✓ Sincronització d'alimentació de film amb impressora.
- ✓ Sensor de marca ocular per rastreig automàtic del film.

Especificacions:

- Ample film: 520-900mm
- Ample bossa: 55-102mm (simple)
- Llarg bossa: 50-250mm
- Max. velocitat: 240bpm
- Potència: 380V, 50/60HZ, 6.3KW
- Aire: 1.4m3/min, 0.6Mpa
- Dimensions: 1800x1600x1760mm

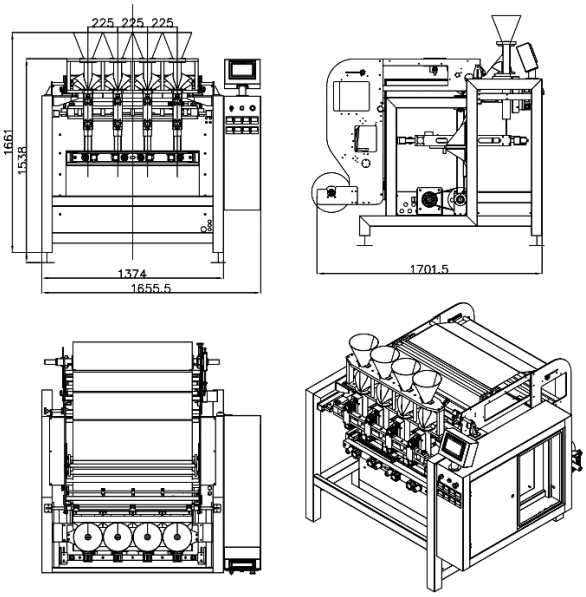

Fitxa Tècnica

VX300 V40

Aquesta màquina de segellat vertical és un producte de Industria 4.0. Seguiu les estadístiques de producció al vostre mòbil, des de la vostra oficina. Realitzeu diagnòstic o actualitzacions en línia, des del servei tècnic.

Les envasadores verticals d'alta velocitat poden omplir 90 bosses per minut.

Material sòlid solt, com ara aliments esponjosos, panets de gambes, cacauet, crispetes de blat de moro, farina de blat de moro, llavors, sucre i sal, etc., que tenen forma de rotlle, rodanxa i granulat.

Característiques:

- ✓ Estructura d'acer inoxidable.
- ✓ Compatible amb pesadora multicapçal amb quatre punts de descàrrega.
- ✓ Tracció de film amb servomotor de gamma alta.
- ✓ Tracció mordassa amb servomotor de gamma alta.
- ✓ Sincronització d'alimentació de film amb impressora.
- ✓ Sensor de marca ocular per rastreig automàtic del film.

Especificacions:

- Ample film: 220-620mm
- Ample bossa: 100-300mm
- Llarg Bossa: 100-380mm
- Max. velocitat: 15-60bpm
- Aire: 0.4m3/min, 0.6MPa
- Potencia: 220V, 50HZ, 4Kw
- Pes: 680kgs
- Dimensions: 1600x1260x1680mm

Opcions:

- Injecció de gas nitrogen o CO2
- Dispositiu per fons pla
- Dispositiu perforador
- Fre de producte
- Suport de bossa
- Eliminador de càrrega estàtica

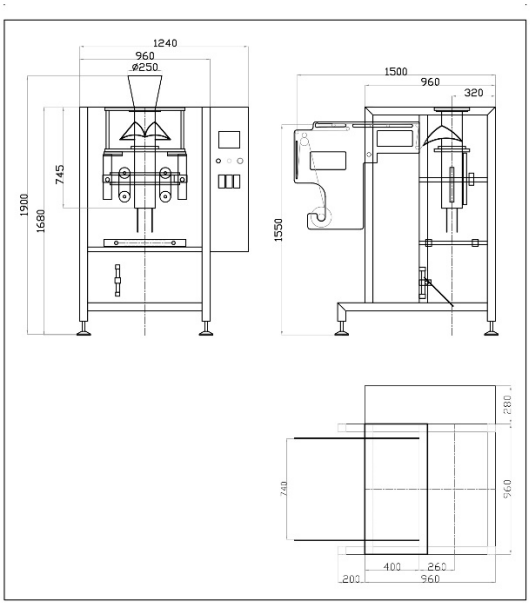

Fitxa Tècnica

VX300L V40

Aquesta màquina de segellat vertical és un producte de Industria 4.0. Seguiu les estadístiques de producció al vostre mòbil, des de la vostra oficina. Realitzeu diagnòstic o actualitzacions en línia, des del servei tècnic.

Les envasadores verticals d'alta velocitat poden omplir 90 bosses per minut. La versió de perfil baix és òptima per a espais petits.

Material sòlid solt, com ara aliments esponjosos, panets de gambes, cacauet, crispetes de blat de moro, farina de blat de moro, llavors, sucre i sal, etc., que tenen forma de rotlle, rodanxa i granulat.

Especificacions:

- ✓ Stainless steel frame
- ✓ PLC controller with touch screen interface
- ✓ Servo-driven film transport
- ✓ Servo-driven jaws
- ✓ Hot printer and film feeding system synchronous
- ✓ Quickly changing one-piece bag former
- ✓ Eye mark sensor for film tracking

Specifications:

- Ample de film: 220-620mm
- Ample de bossa: 100-300mm
- Longitud de bossa: 100-380mm
- Velocitat d'envasament: 15-60bpm
- Requeriment aire: 0.4m3/min,0.6MPa
- Subministrament: 220 V, 50Hz, 4Kw
- Pes: 680kgs
- Dimensions: 1600x1260x1680mm

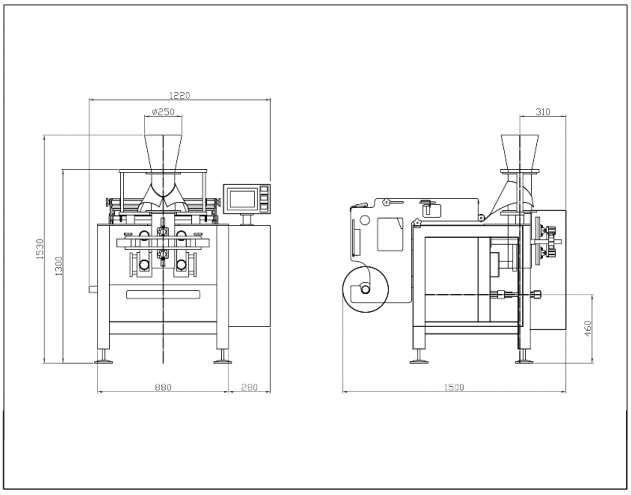

Options:

- Injecció de gas nitrogen o CO2
- Dispositiu per fons pla
- Dispositiu perforador
- Fre de producte
- Suport de bossa
- Eliminador de càrrega estàtica

Fitxa Tècnica

VZ250 V40

Aquesta màquina d'ompliment i segellat vertical és un producte Indústria 4.0. Controli l'estadística de producció en el seu dispositiu mòbil, des de la seva oficina. Feu diagnòstics o actualitzacions en línia, des del servei tècnic.

Les màquines d'envasat continu de la sèrie d'alta velocitat amb 4 servos tenen la capacitat d'omplir 120 bosses per minut.

Característiques:

- ✓ Estructura d'acer inoxidable
- ✓ Controlador PLC amb interfície de pantalla tàctil
- ✓ 2 servos per a la tracció del film
- ✓ 1 servo per al segellat horitzontal
- ✓ 1 servo per al segellat vertical
- ✓ Impressora tèrmica i sistema d'alimentació de film síncron
- ✓ Tub formador d'una sola peça fàcil de substituir
- ✓ Sensor de marca per a seguiment del film

Especificacions:

- Ample de film: 520mm
- Ample de bossa: 50-250mm
- Llarg de bossa: 50-400mm
- Velocitat d'envasament: 15-120bpm
- Requeriment aire: 0.2m3 / min, 0.6MPa
- Subministrament: 220V,50Hz,5kW

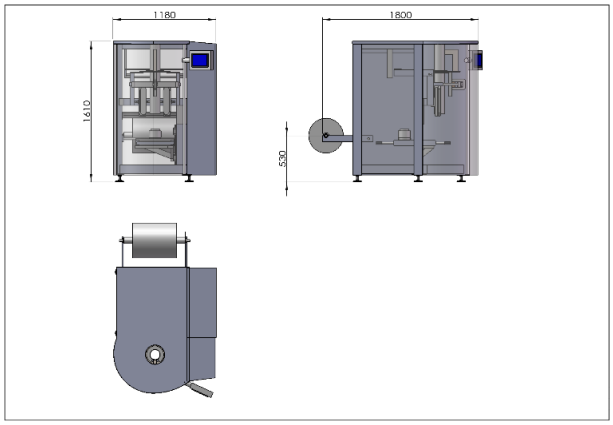

Opcions:

- Injecció de gas nitrogen o CO2
- Dispositiu per fons pla
- Dispositiu perforador
- Fre de producte
- Suport de bossa
- Sistema de segellat PE
- Eliminador de càrrega estàtica

Data Sheet

FP320 V40

Aquesta màquina d'envasat i segellat horitzontal és un producte Indústria 4.0.
Monitoritza estadístiques de la producció al teu mòbil, des de la teva oficina.
Realitza diagnòstics o actualitzacions en línia des del servei tècnic.

Les envasadores de la sèrie flow-pack amb 3 servomotors tenen la capacitat d'envasar una o diverses peces fins a 80 bosses per minut.

Features:

- ✓ 2 jocs de rodes de segellat longitudinal, un fred i una altra de calenta.
- ✓ Dispositiu d'omissió de peces mal col·locades.
- ✓ Fotocèl·lula de seguiment de màcula d'alta sensibilitat
- ✓ Formació d'envàs ajustable.
- ✓ Cinta d'entrada de longitud 3 metres amb guies ajustables.
- ✓ Raspall superior per guiar els productes en el segellat transversal.
- ✓ Dispositiu d'alarma per a parada d'emergència.
- ✓ Fàcil de netejar

Especificacions:

- Max. ample de film : 720
- Llarg de bossa: 180-600mm
- Ample de bossa: 40-320mm
- Alçada de bossa: 5-150mm
- Velocitat d'envasat : 20~80 bpm
- Potència: 220V, 50Hz, 4.5KW
- Dimensions: 4700X1400X1900mm
- Pes de la màquina: 1500Kg

Opcions:

- Injecció de gas nitrogen o CO2
- Paquet quadrat
- Dispositiu perforador

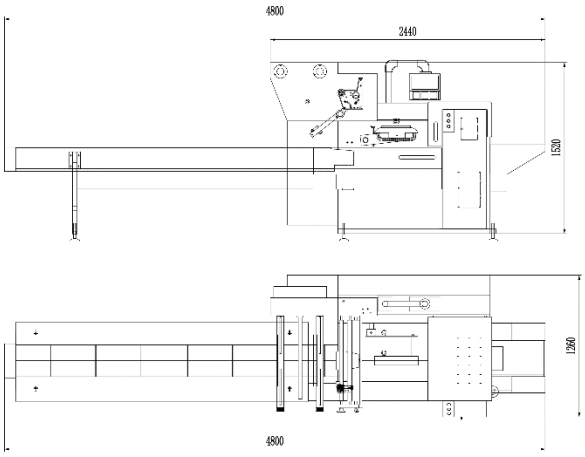

Fitxa Tècnica

DP15L V40

Aquesta màquina doypack és un producte Indústria 4.0. Controli l'estadística de producció en el seu dispositiu mòbil, des de la seva oficina. Feu diagnòstics o actualitzacions en línia, des del servei tècnic.

Plena bosses pre-formades amb producte granular, en pols o begudes llistes per prendre. Es poden omplir asèpticament.

Els principals avantatges són presentar el producte en posició vertical, gran superfície per imprimir, possibilitat de tancament amb zipper i preu més baix que altres sistemes d'embalatge alternatius.

Característiques:

- ✓ Marc d'acer inoxidable de 3 mm de gruix
- ✓ Controlador PLC amb interfície de pantalla tàctil
- ✓ Carregador de bosses ajustable per a diferents mides
- ✓ Detecció de bossa, sense bossa no hi ha descàrrega
- ✓ Tremuja de transició, el producte es dispensa immediatament
- ✓ Segellat digital, les borses es segellen al seu lloc eliminant arrugues
- ✓ Baix cost d'operació i manteniment

Especificacions:

- Ample de bossa: 130-300mm
- Llarg de bossa: 130-420mm
- Velocitat d'embalatge: 18 bpm
- Requeriment aire: 0.4m3/min, 0.6MPa
- Subministrament: 220V,50Hz,1.2Kw

Opcions:

- Obridor de zipper horitzontal
- Dispositiu mòbil per InkJet
- Fre de producte
- Transportador de sortida ràpida

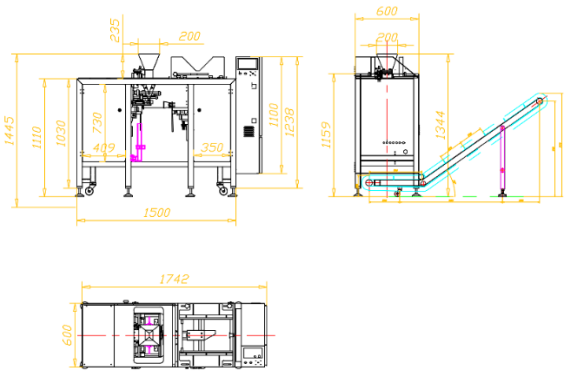

Fitxa Tècnica

DP30D V40

Aquesta màquina doypack és un producte Indústria 4.0. Controli l'estadística de producció en el seu dispositiu mòbil, des de la seva oficina. Feu diagnòstics o actualitzacions en línia, des del servei tècnic.

Plena bosses pre-formades amb producte granular, en pols o begudes llistes per prendre. Es poden omplir asèpticament.

Els principals avantatges són presentar el producte en posició vertical, gran superfície per imprimir, possibilitat de tancament amb zipper i preu més baix que altres sistemes d'embalatge alternatius.

Característiques:

- ✓ Marc d'acer inoxidable de 3 mm de gruix
- ✓ Controlador PLC amb interfície de pantalla tàctil
- ✓ Carregador de bosses ajustable per a diferents mides
- ✓ Detecció de bossa, sense bossa no hi ha descàrrega
- ✓ Tremuja de transició, el producte es dispensa immediatament
- ✓ Segellat digital, les borses es segellen al seu lloc eliminant arrugues
- ✓ Baix cost d'operació i manteniment

Especificacions:

- Ample bossa: 80-200mm
- Llarg bossa: 130-300
- Velocitat d'omplert: 30bpm
- Requeriment aire: 0.4m3/min, 0.6MPa
- Subministrament: 220V,50Hz,1.2Kw

Opcions:

- Obridor de zipper horitzontal
- Dispositiu mòbil per InkJet
- Fre de producte
- Transportador de sortida ràpida

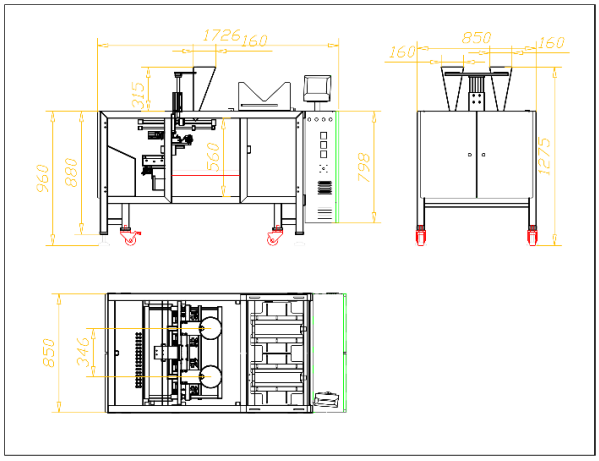

Fitxa Tècnica

DP210 V40

Aquesta màquina doypack és un producte Indústria 4.0. Controli l'estadística de producció en el seu dispositiu mòbil, des de la seva oficina. Feu diagnòstics o actualitzacions en línia, des del servei tècnic.

Plena bosses pre-formades amb producte granular, en pols o begudes llistes per prendre. Es poden omplir asèpticament.

Els principals avantatges són presentar el producte en posició vertical, gran superfície per imprimir, possibilitat de tancament amb zipper i preu més baix que altres sistemes d'embalatge alternatius

Característiques:

- ✓ Marc d'acer inoxidable de 3 mm de gruix
- ✓ Controlador PLC amb interfície de pantalla tàctil
- ✓ Carregador de bosses ajustable per a diferents mides
- ✓ Detecció de bossa, sense bossa no hi ha descàrrega
- ✓ Tremuja de transició, el producte es dispensa immediatament
- ✓ Segellat digital, les borses es segellen al seu lloc eliminant arrugues
- ✓ Baix cost d'operació i manteniment

Especificacions:

- Ample de bossa: 120-210mm
- Longitud de bossa: 140-280mm
- Velocitat d'envasament: 30 bpm
- Requeriment aire: 0.4m3/min,0.6MPa
- Subministrament: 220V,50Hz,1.2Kw

Opcions:

- Obridor de zipper horitzontal
- Dispositiu mòbil per InkJet
- Fre de producte
- Transportador de sortida ràpida

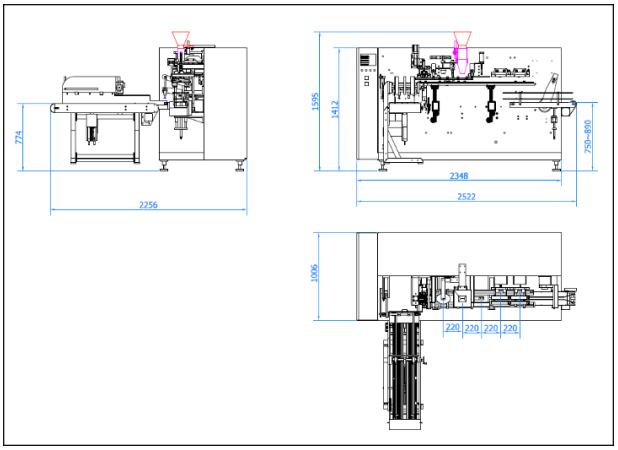

Fitxa Tècnica

CW300 V40

Aquesta controladora de pes és un producte Indústria 4.0 que ofereix connectivitat a Internet i permet obtenir les dades estadístiques, trànsits i rebutjos totals des de qualsevol lloc del món amb un dispositiu mòbil.

Aquesta connectivitat facilita l'assistència tècnica, actualitzacions de programari en línia i la fiabilitat en el sistema.

Descripció del producte:

La controladora de pes dinàmica CW300 pot controlar fins a 200 paquets per minut, rebutjant paquets fora de pes segons la normativa europea. Equipat amb una cèl·lula de càrrega HBM®, líder en sistemes de pesatge i la seva transceptor digital integrat, aquesta controladora de pes és immune a les pertorbacions elèctriques i al soroll mecànic.

- Acer inoxidable 304
- Pantalla tàctil a color de 12"
- Windows 10 Pro HMI
- Connexió LAN i Bluetooth
- Sistema digital HBM®
- Rang: 10g a 10kg
- Max. Velocitat: 200 b / m
- 3 cintes, velocitat variable
- Protecció IP65
- Fins a 1000 receptes
- Servei tècnic remot
- Producte d'Indústria 4.0

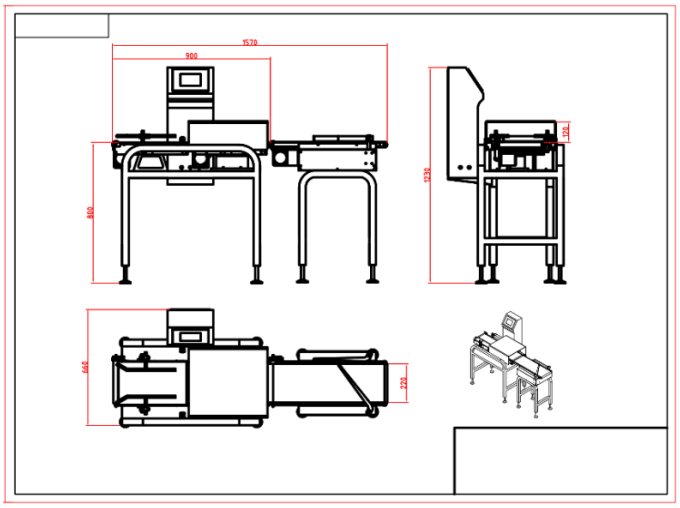

Fitxa Tècnica

CW300MD V40

Aquesta controladora de pes és un producte Indústria 4.0 que ofereix connectivitat a Internet i permet obtenir les dades estadístiques, trànsits i rebutjos totals des de qualsevol lloc del món amb un dispositiu mòbil.

Aquesta connectivitat facilita l'assistència tècnica, actualitzacions de programari en línia i la fiabilitat en el sistema.

Descripció del producte:

La controladora de pes dinàmica CW300MD pot verificar fins a 200 paquets per minut, rebutjant els productes fora de pes segons la normativa europea. Equipat amb una cèl·lula de càrrega HBM®, líder en sistemes de pesatge i la seva transceptor digital integrat, aquesta controladora de pes és immune a les pertorbacions elèctriques i al soroll mecànic.

En combinació amb un detector de metalls integrat, el CW-MD V40 garanteix que els productes que contenen partícules metàl·liques es rebutgin de forma segura. Equipat amb el detector de metalls Ceia®, marca líder mundial, aquest sistema és el millor detector de contaminants imperceptibles.

- Acer inoxidable 304
- Pantalla tàctil a color de 12"
- Windows 10 Pro HMI
- Connexió LAN i Bluetooth
- Sistema digital HBM®
- Detector de metalls Ceia®
- Rang: 10g a 10kg
- Max. Velocitat: 200 b / m
- 3 cintes velocitat variable
- Protecció IP65
- Fins a 1000 receptes
- Servei tècnic remot
- Producte d'Indústria 4.0

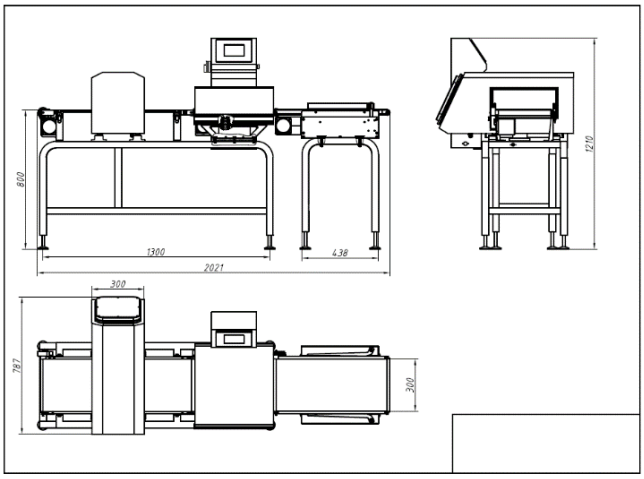

Fitxa Tècnica

CWH300 V40

Aquest control de pes és un producte Indústria 4.0 que ofereix connectivitat a Internet i permet obtenir dades estadístiques, trànsits i rebutjos totals des de qualsevol lloc del món amb un dispositiu mòbil.

Aquesta connectivitat facilita l'assistència tècnica, actualitzacions de programari en línia i la fiabilitat en el sistema.

Descripció del producte:

La controladora de pes dinàmica CWH300 pot verificar fins a 100 paquets per minut rebutjant els productes fora de pes amb 1g de precisió segons normativa europea.

Aquest equip està homologat amb certificació M.I.D. (Measurement Instruments Directive) que permet imprimir la certificació 'e' a l'etiqueta del producte.

- Acer inoxidable 304
- Pantalla tàctil a color de 12 "
- Windows 10 Pro HMI
- Connexió LAN i Bluetooth
- Sistema digital HBM®
- Detector Ceia® MultiSpectrum
- Rang: 10g a 2kg
- Max. Velocitat: 100 b/m
- 3 cintes velocitat personalitzada
- Protecció IP65
- Fins a 1000 receptes
- Servei remot
- Producte d'Indústria 4.0

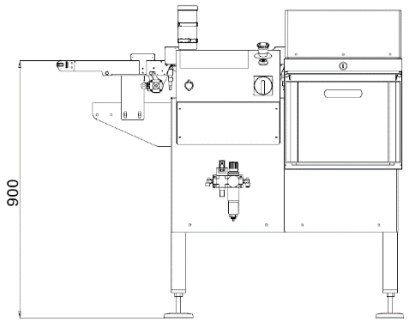

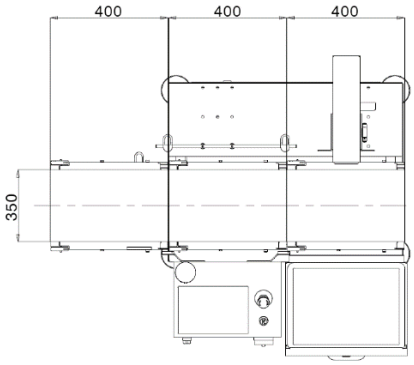

Fitxa Tècnica

CWH300MD V40

Aquest control de pes combinat amb detector de metalls és un producte Indústria 4.0 que ofereix connectivitat a Internet i permet obtenir dades estadístiques, trànsits i rebutjos totals des de qualsevol lloc del món amb un dispositiu mòbil.

Aquesta connectivitat facilita l'assistència tècnica, actualitzacions de programari en línia i la fiabilitat en el sistema.

Descripció del producte:

La controladora de pes dinàmica CWH300MD pot verificar fins a 100 paquets per minut, rebutjant els productes fora de pes segons la normativa europea. Aquest equip està homologat, el que li permet imprimir la certificació 'e' a l'etiqueta del producte.

En combinació amb un detector de metalls integrat, el CWH300MD garanteix que els productes que continguin partícules metàl·liques siguin rebutjats de manera segura. Equipat amb el detector de metalls Ceia® MultiSpectrum, marca líder mundial, aquest sistema és el millor detector de contaminants imperceptibles.
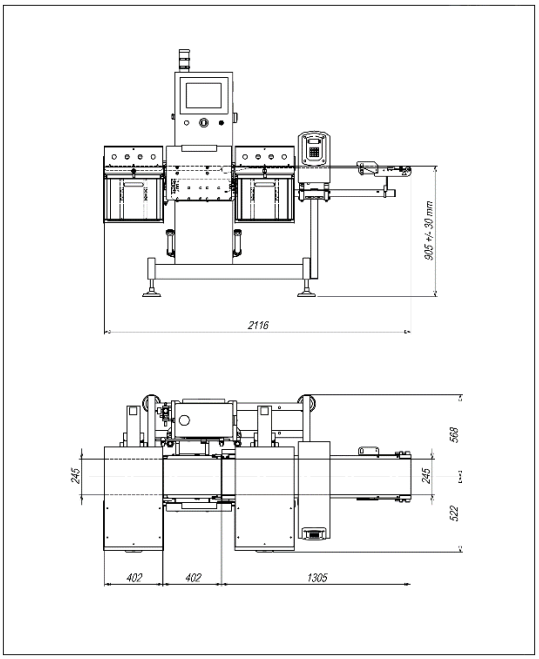
- Acer inoxidable 304
- Pantalla tàctil a color de 12 "
- Windows 10 Pro HMI
- Connexió LAN i Bluetooth
- Sistema digital HBM®
- Detector Ceia® MultiSpectrum
- Rang: 10g a 2kg
- Max. Velocitat: 100 b/m
- 3 cintes velocitat personalitzada
- Protecció IP65
- Fins a 1000 receptes
- Servei remot
- Producte d'Indústria 4.0